FIG. 31A

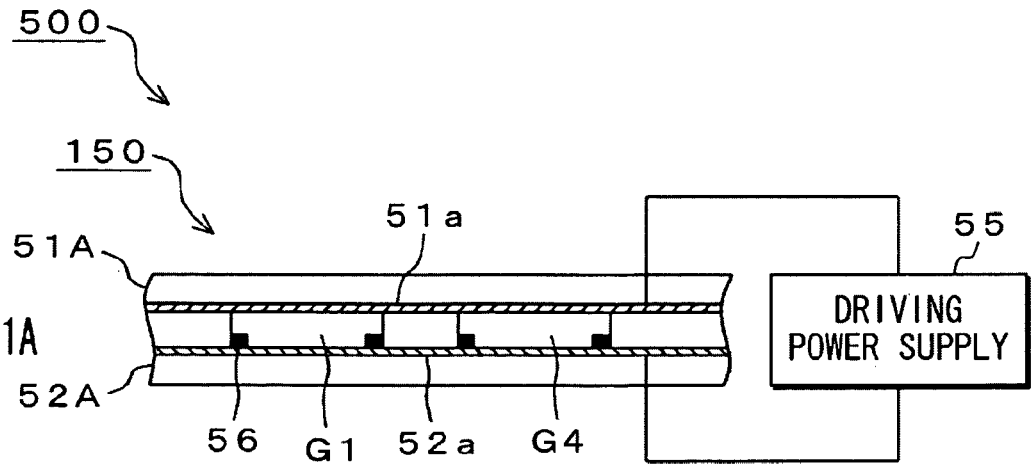
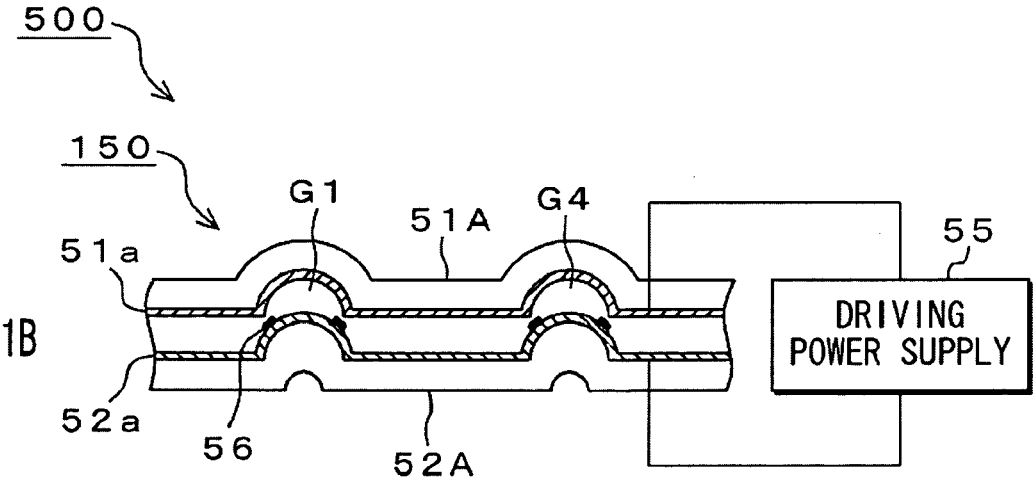
FIG. 31B