FIG. 32A

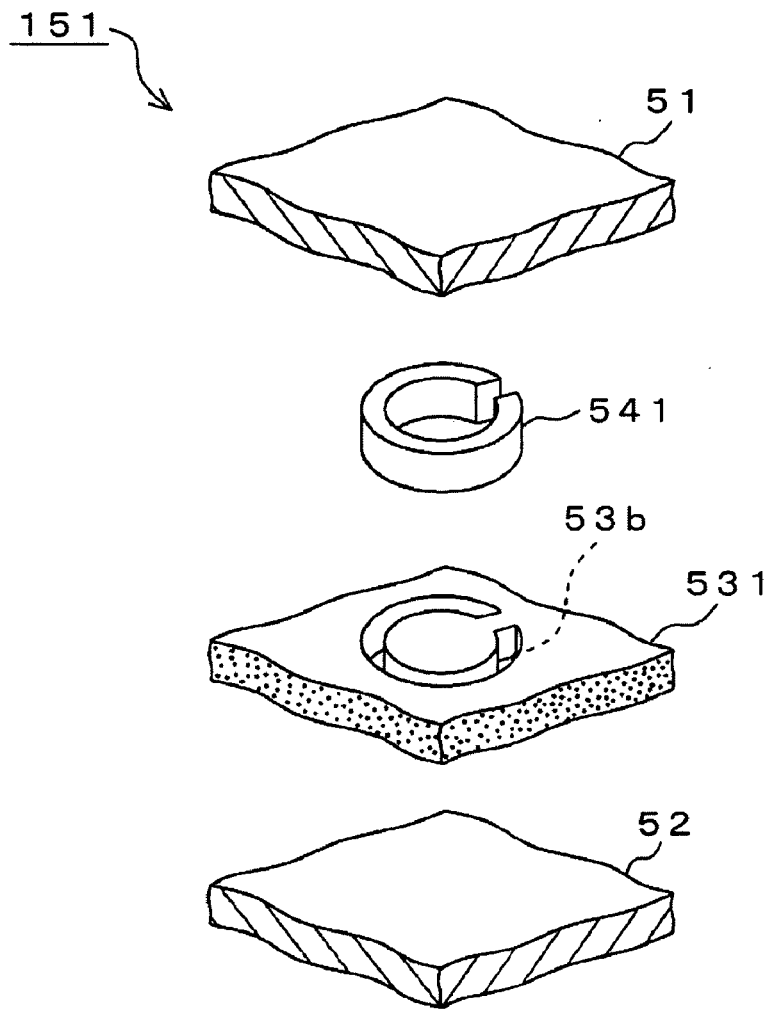
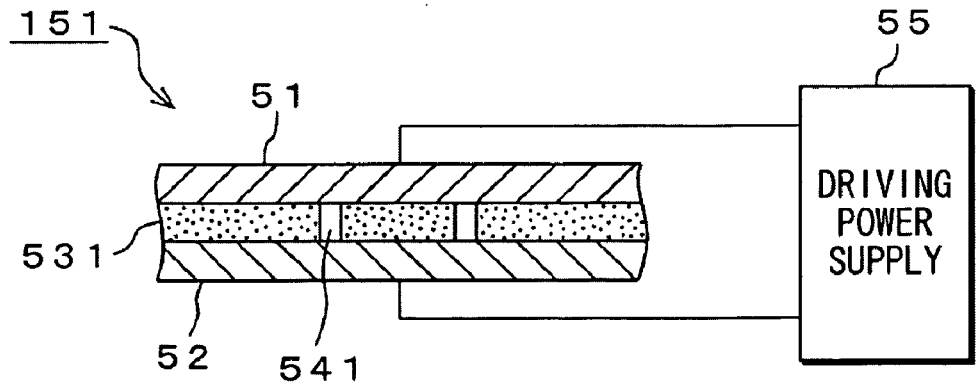
FIG. 32B