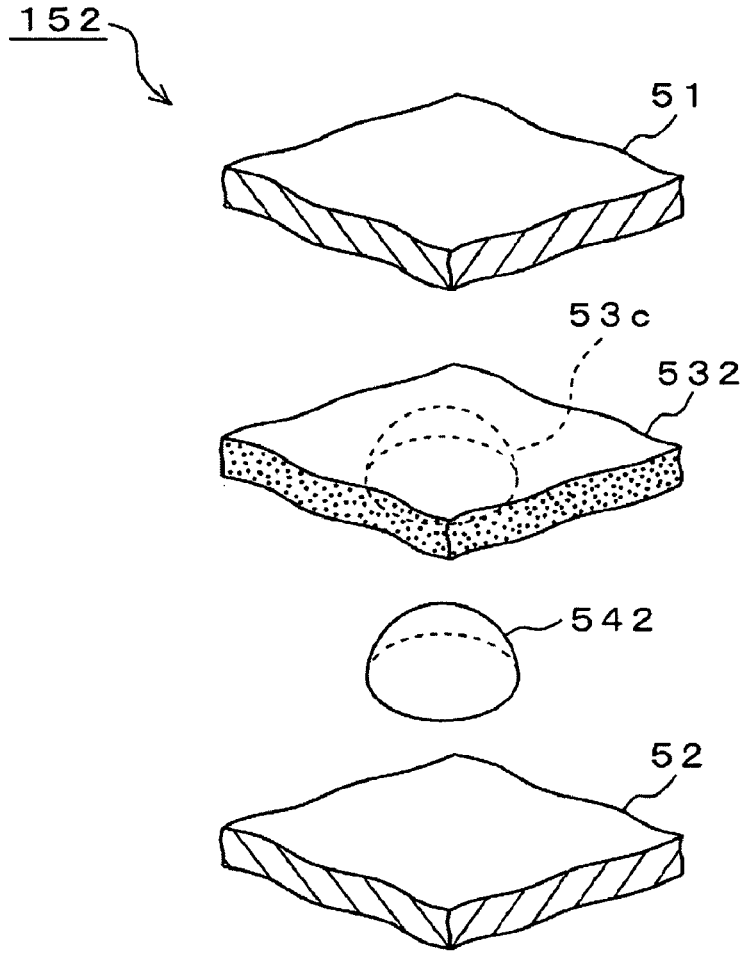

FIG. 33A

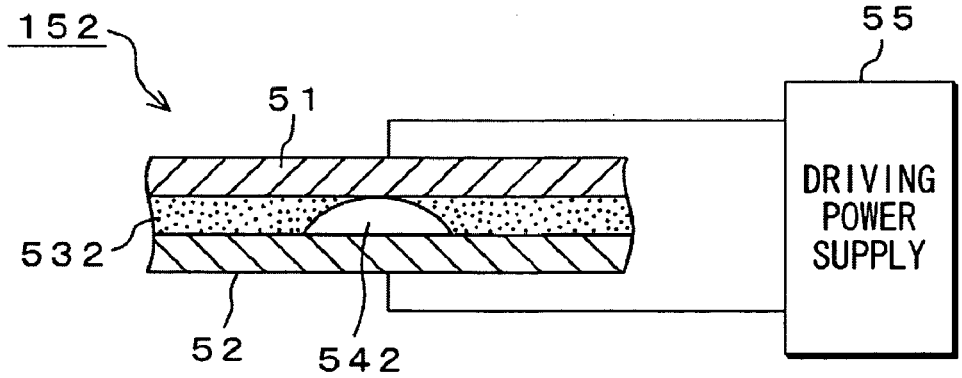

FIG. 33B