FIG. 34A

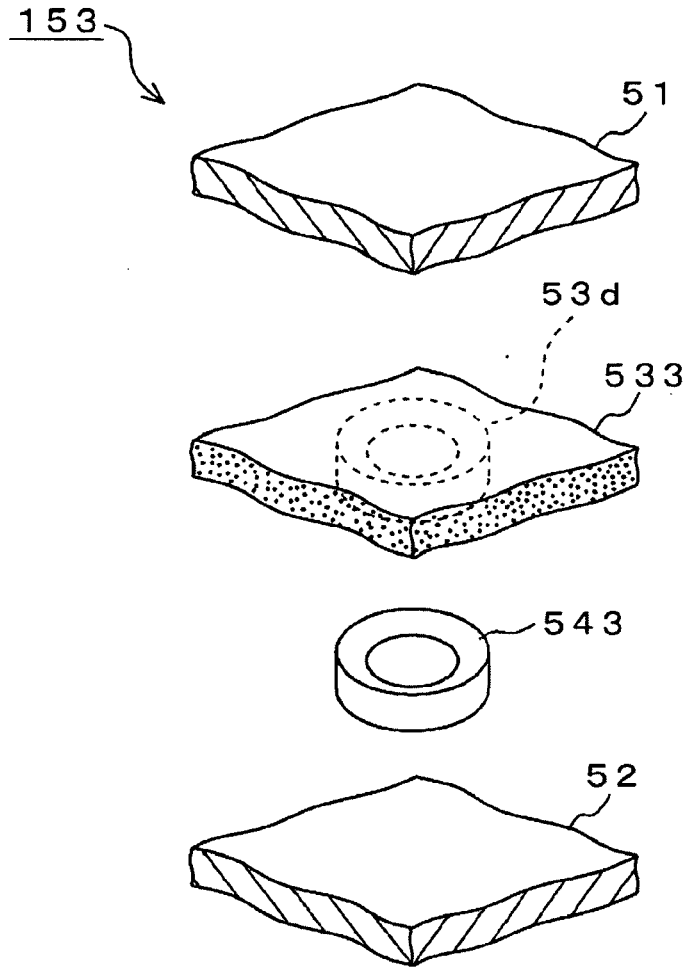
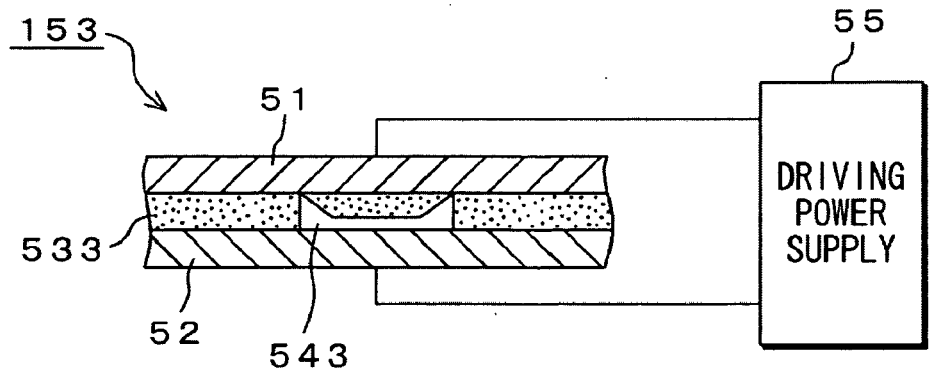
FIG. 34B