FIG. 2A

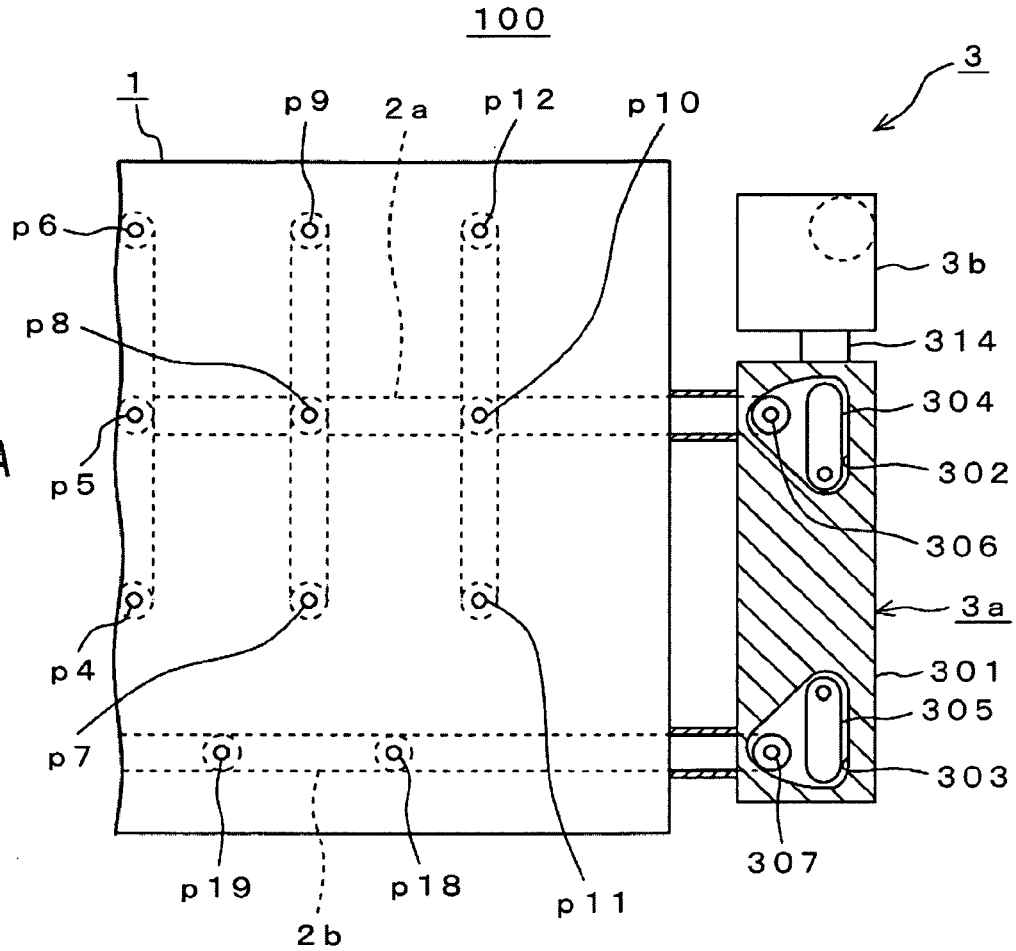
100
1
p9
2a
p12
p10
3
p6
3b
p8
314
304
p5
302
306
3a
p4
301
305
p7
303
307
p19
p18
p11
2b

FIG. 2B

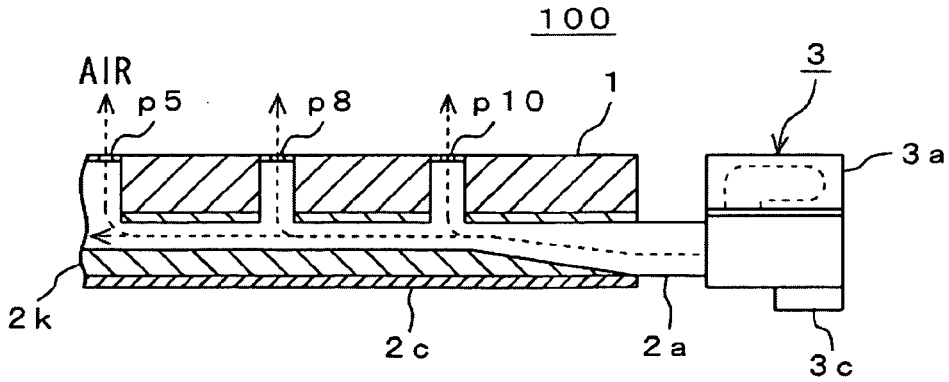
100
AIR
p5
p8
p10
1
3
3a
2k
2c
2a
3c