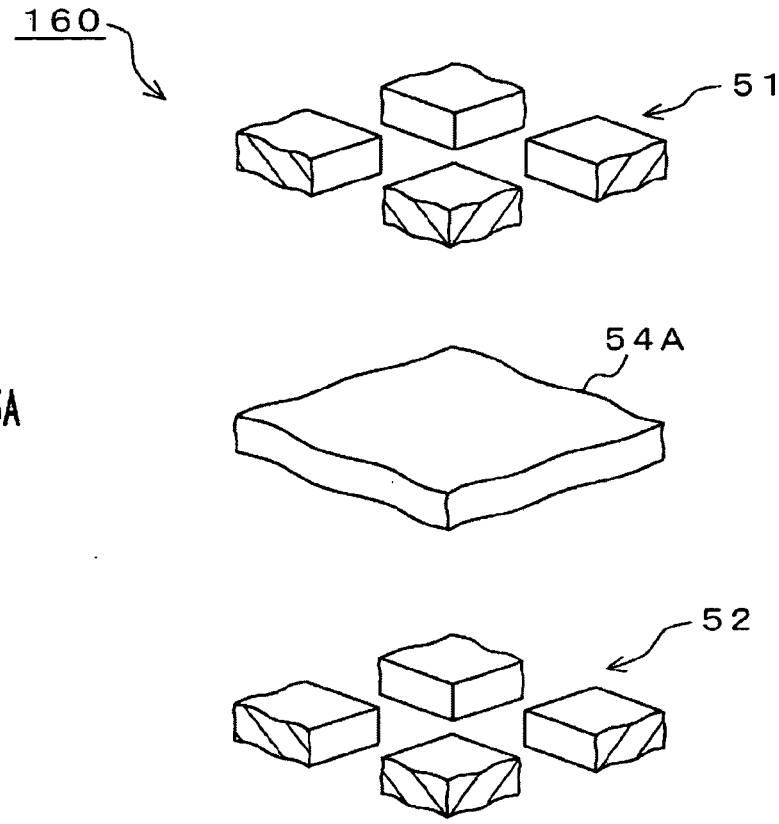

FIG. 35A

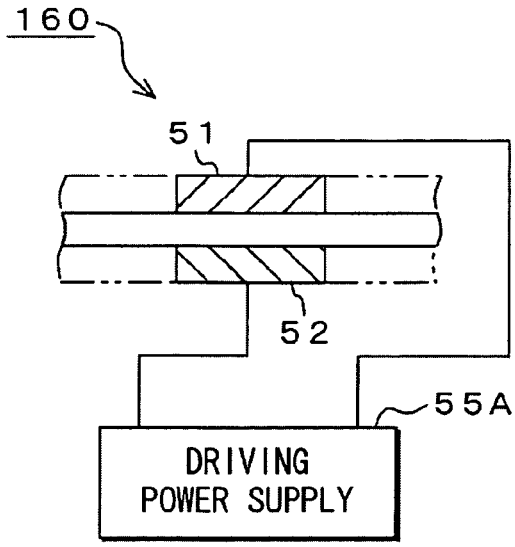

FIG. 35B

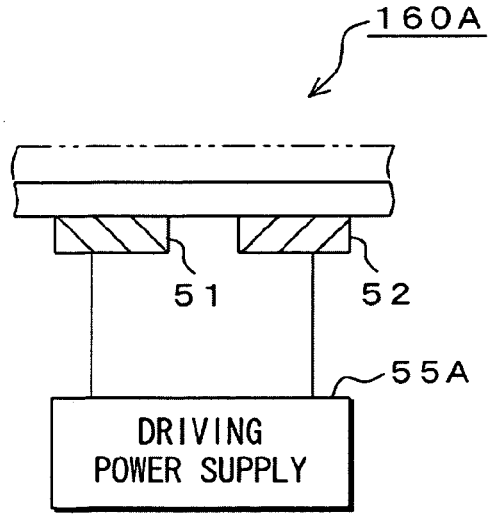

FIG. 35C