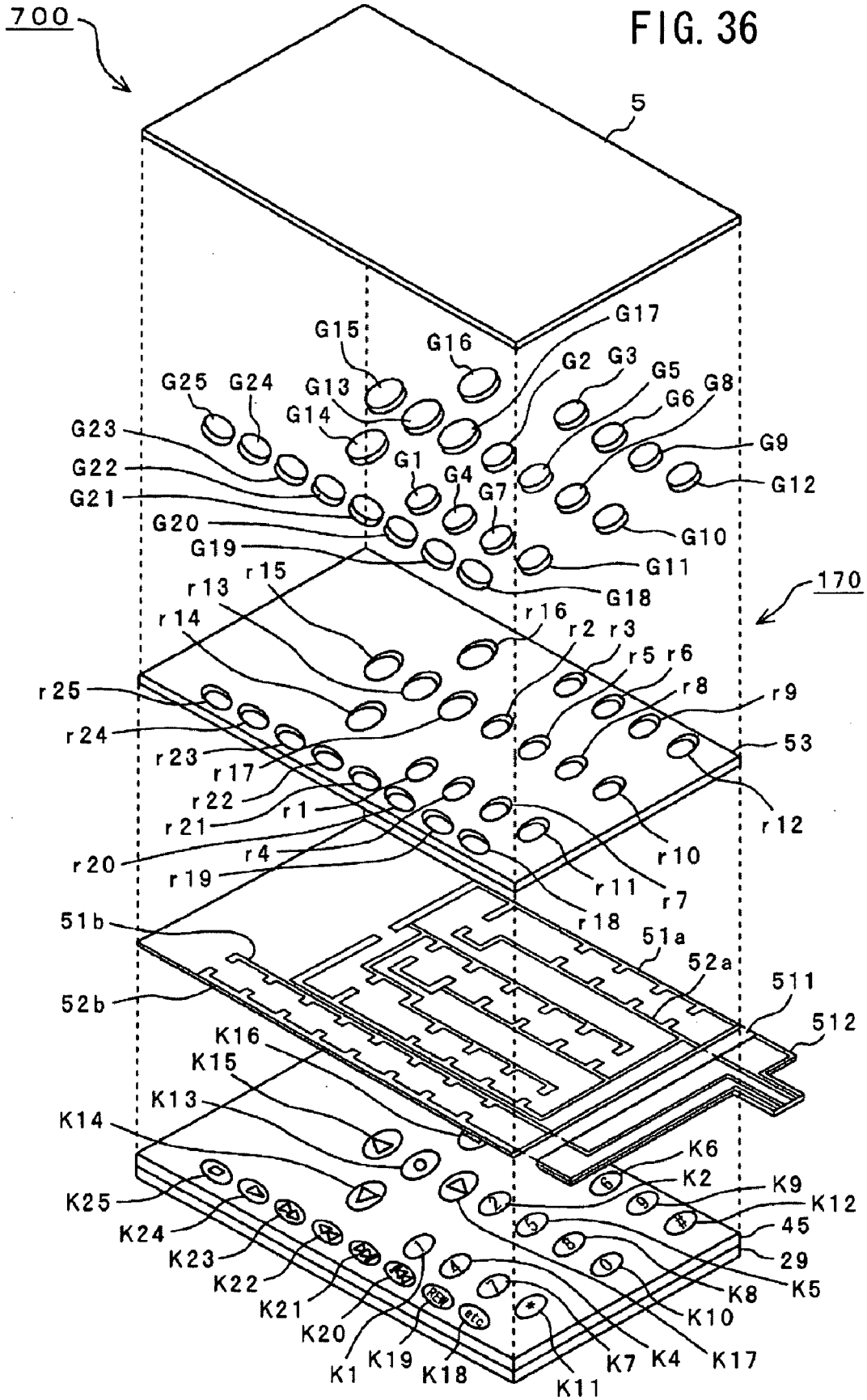
700
5
G17
G15
G16
G2
G3
G5
G8
G25
G24
G13
G6
G14
G23
G9
G22
G1
G4
G12
G21
G7
G20
G10
G19
G11
G18
170
r15
r13
r16
r14
r2
r3
r5
r6
r25
r8
r9
r24
53
r23
r17
r22
r1
r12
r21
r4
r10
r20
r19
r11
r7
r18
51b
51a
52a
511
52b
512
K16
K15
K13
K14
K6
K2
K9
K25
K12
K24
45
K23
29
K22
K8
K5
K21
K10
K20
K7
K4
K17
K1
K19
K18
K11

FIG. 36