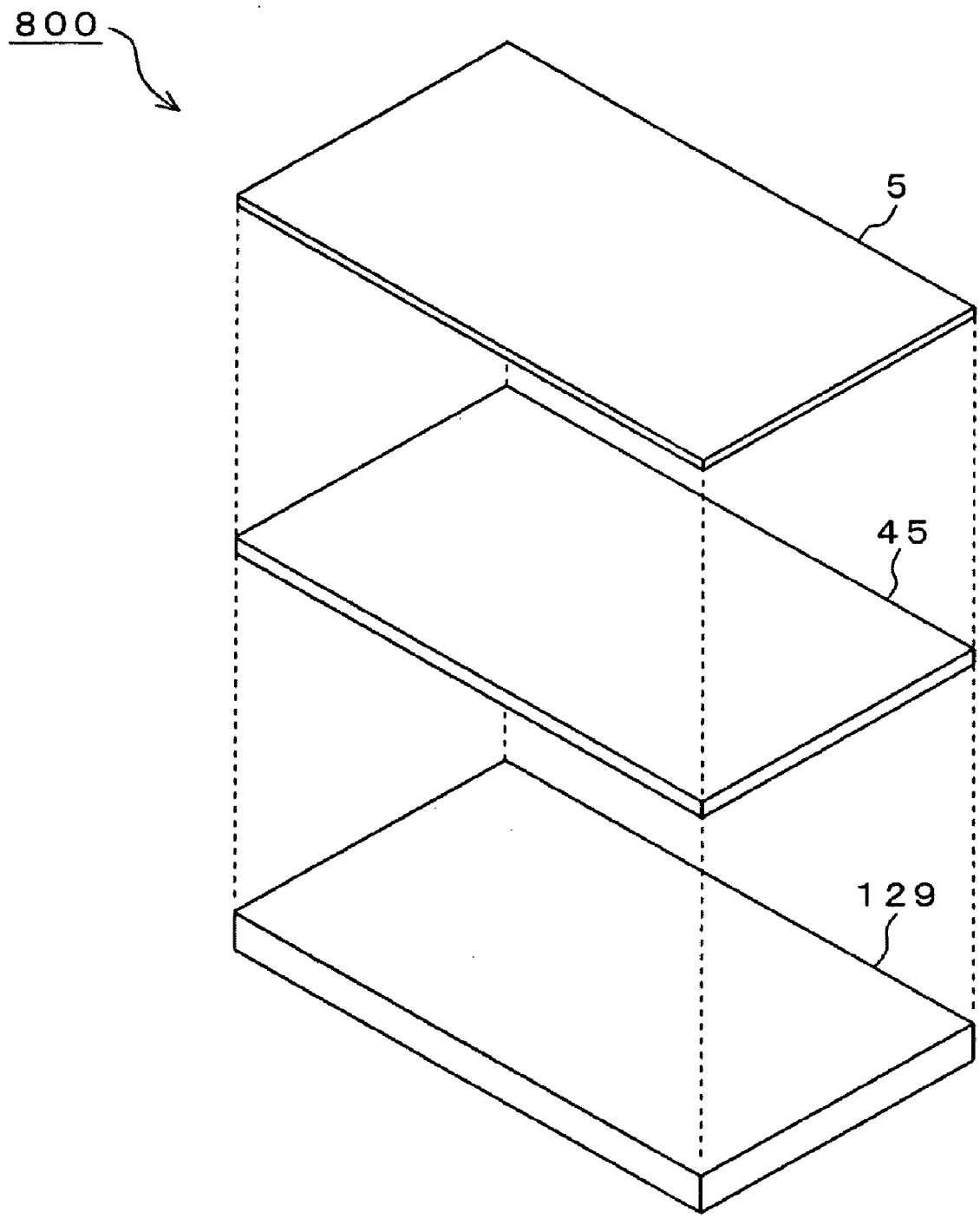FIG. 37