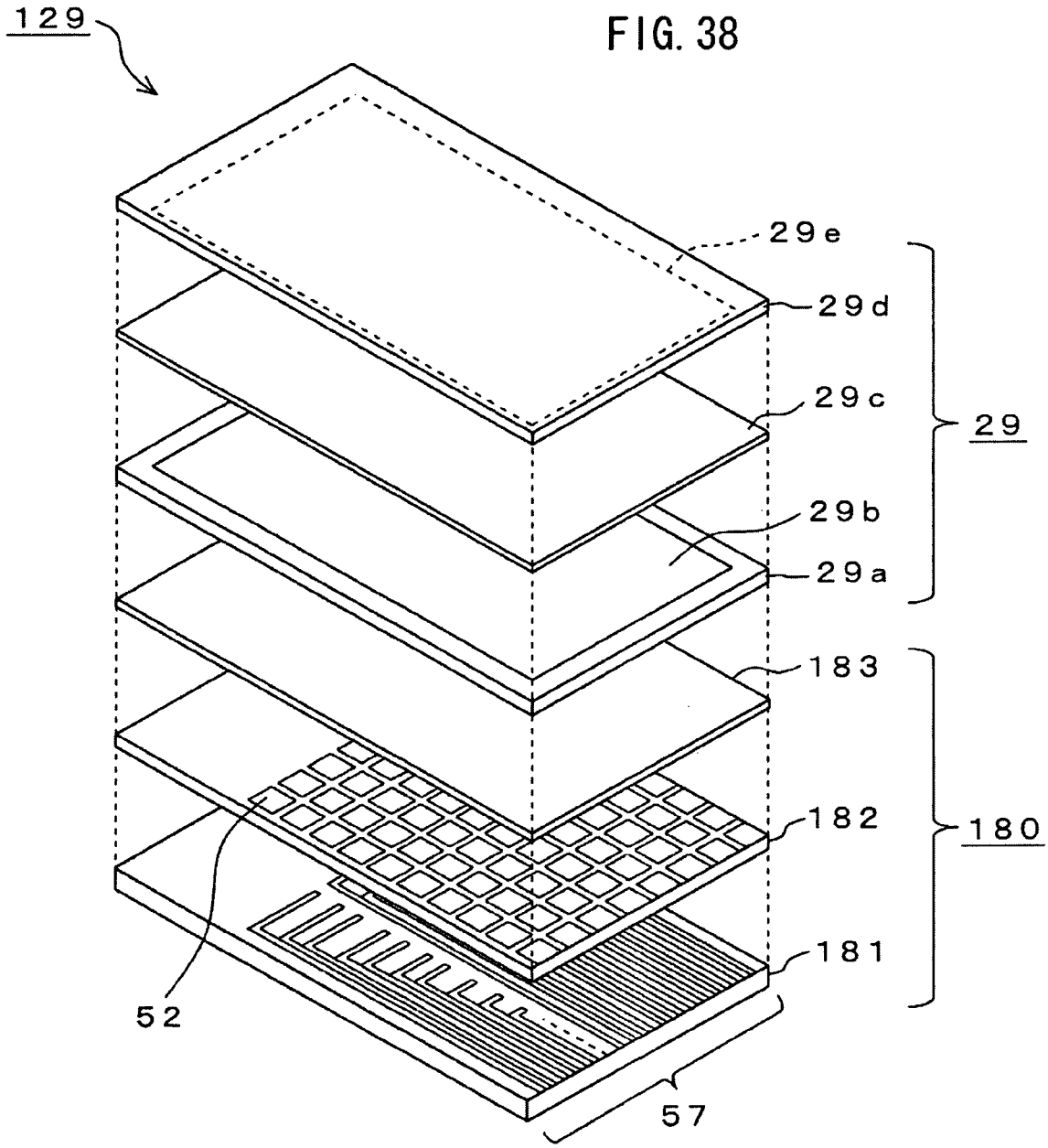FIG. 38