FIG. 42

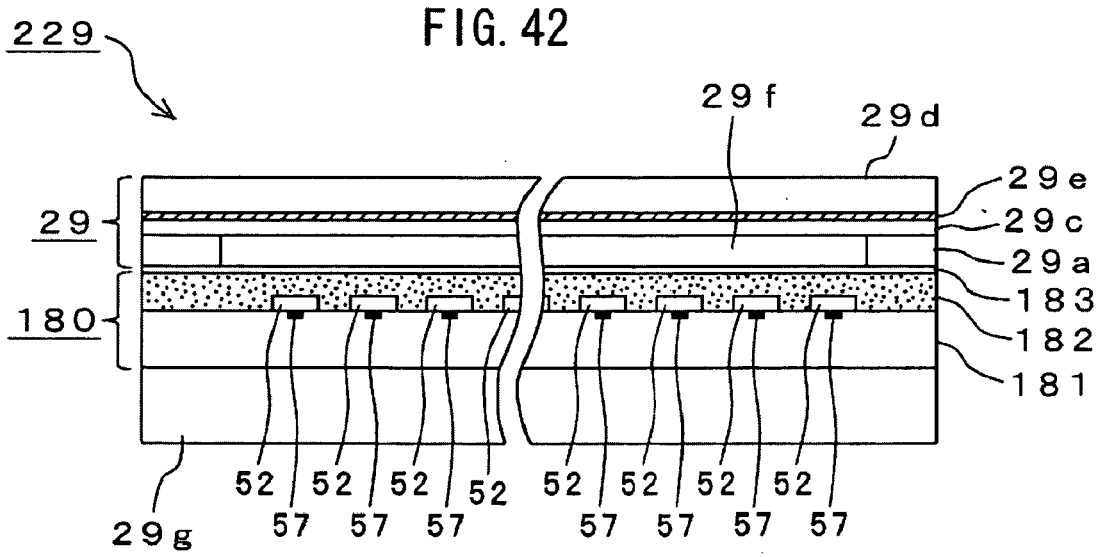
229
29f
29d
29e
29
29c
29a
180
183
182
181
52
57
29g

FIG. 43

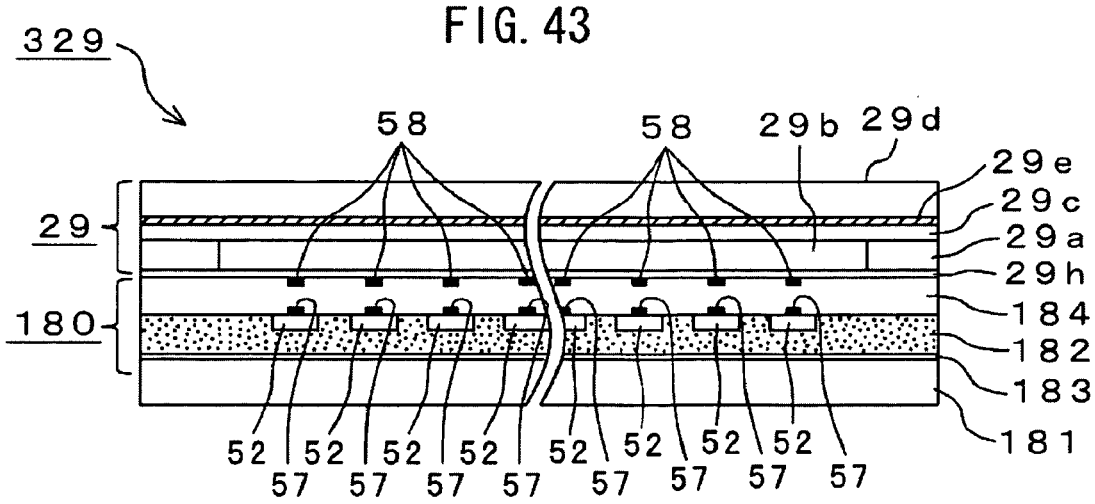
329
58
29b
29d
29e
29
29c
29a
29h
180
184
182
183
181
52
57