FIG. 44

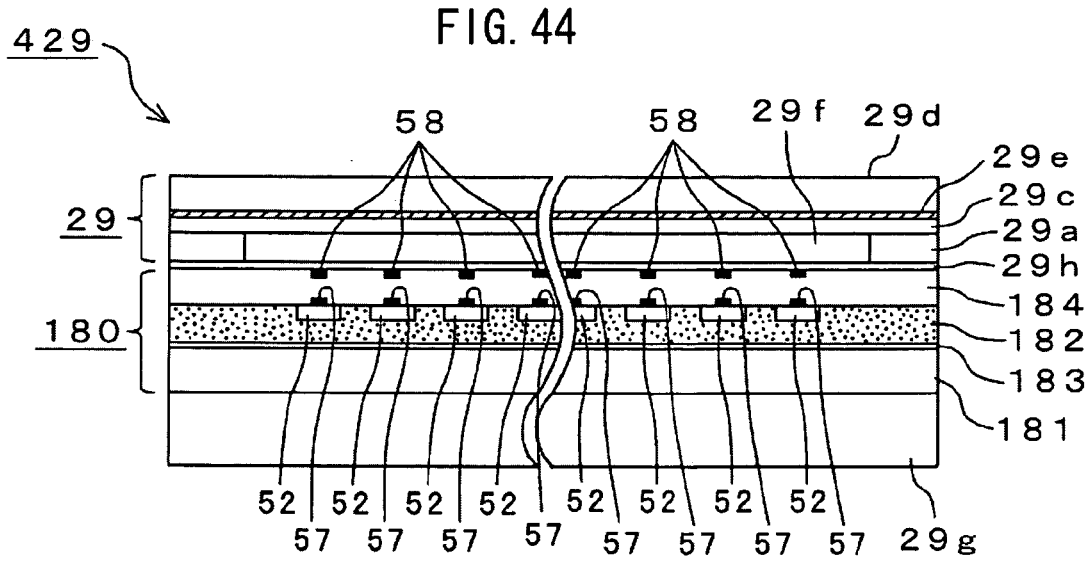
429
58
58
29f
29d
29e
29c
29a
29h
184
182
183
181
29
180
52
57
29g

FIG. 45

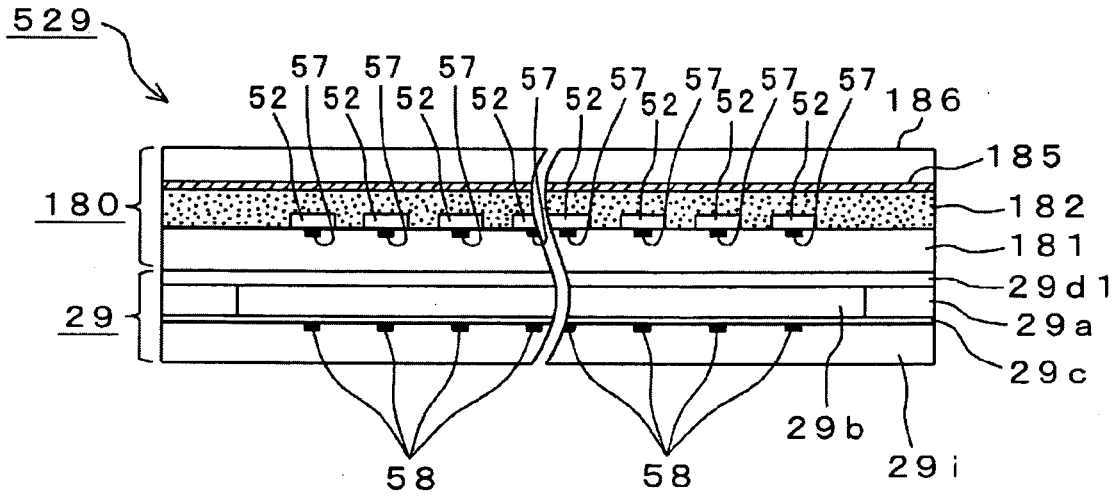
529
57
52
186
185
182
181
29d1
29a
29c
180
29
58
29b
29i