FIG. 52A

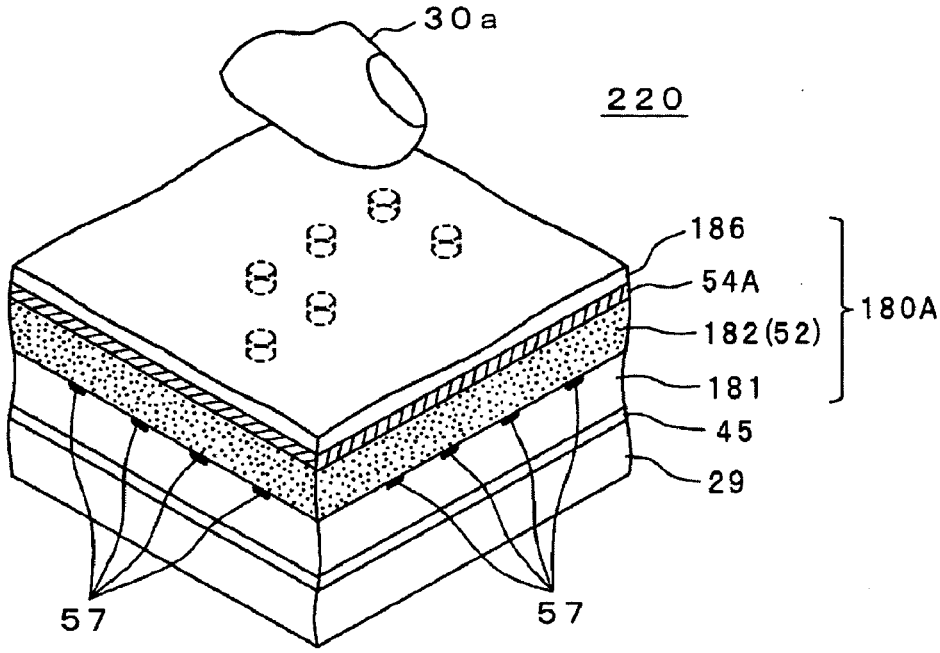

FIG. 52B

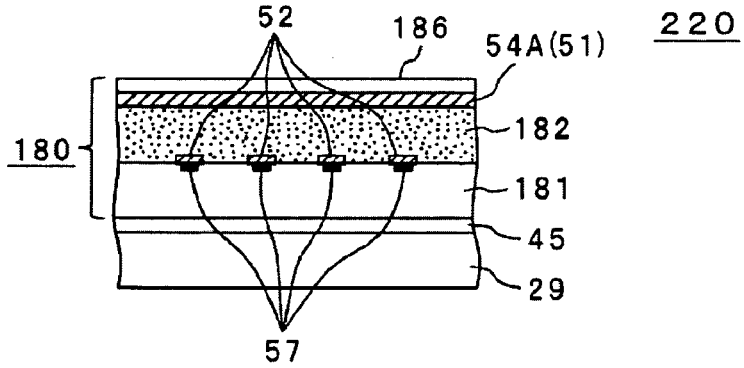
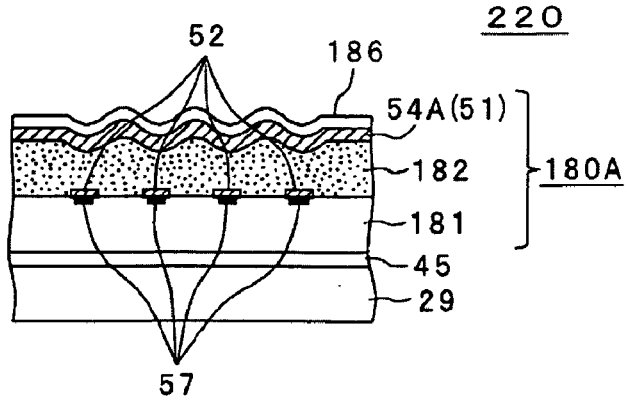
FIG. 52C