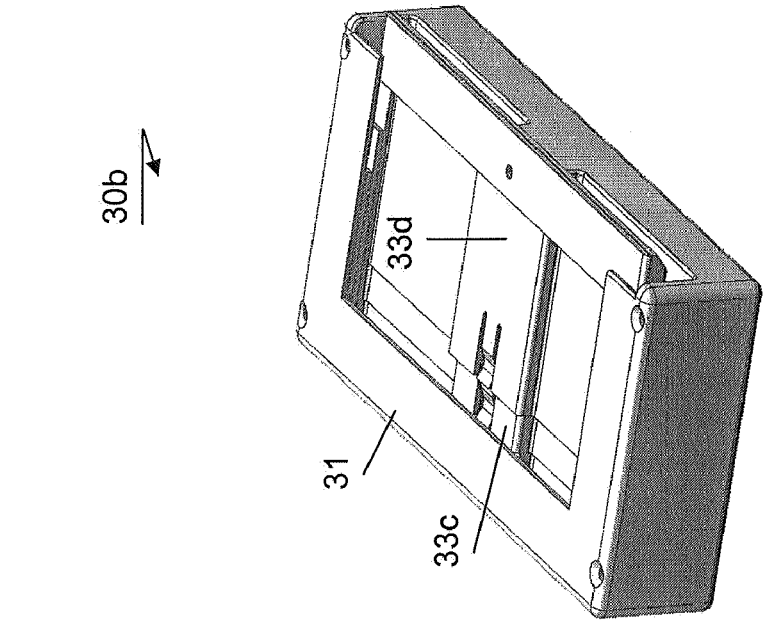
30b
33d
31
33c

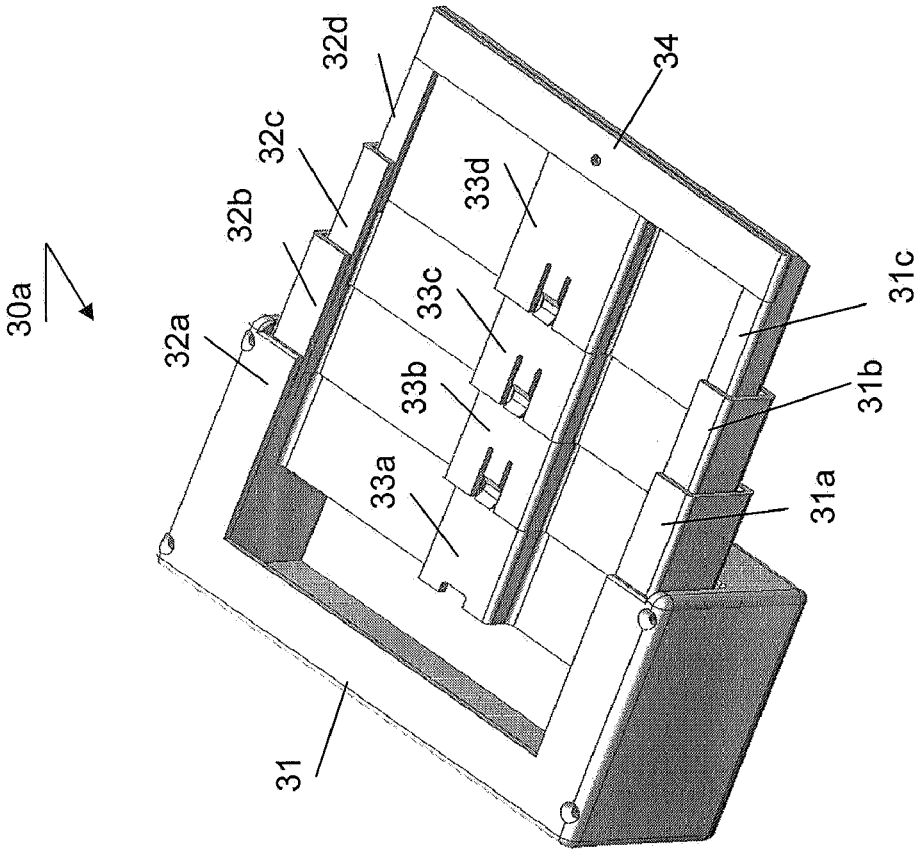
30a
32d
32c
32b
32a
34
33d
33c
33b
33a
31c
31b
31a
31

Figure 3