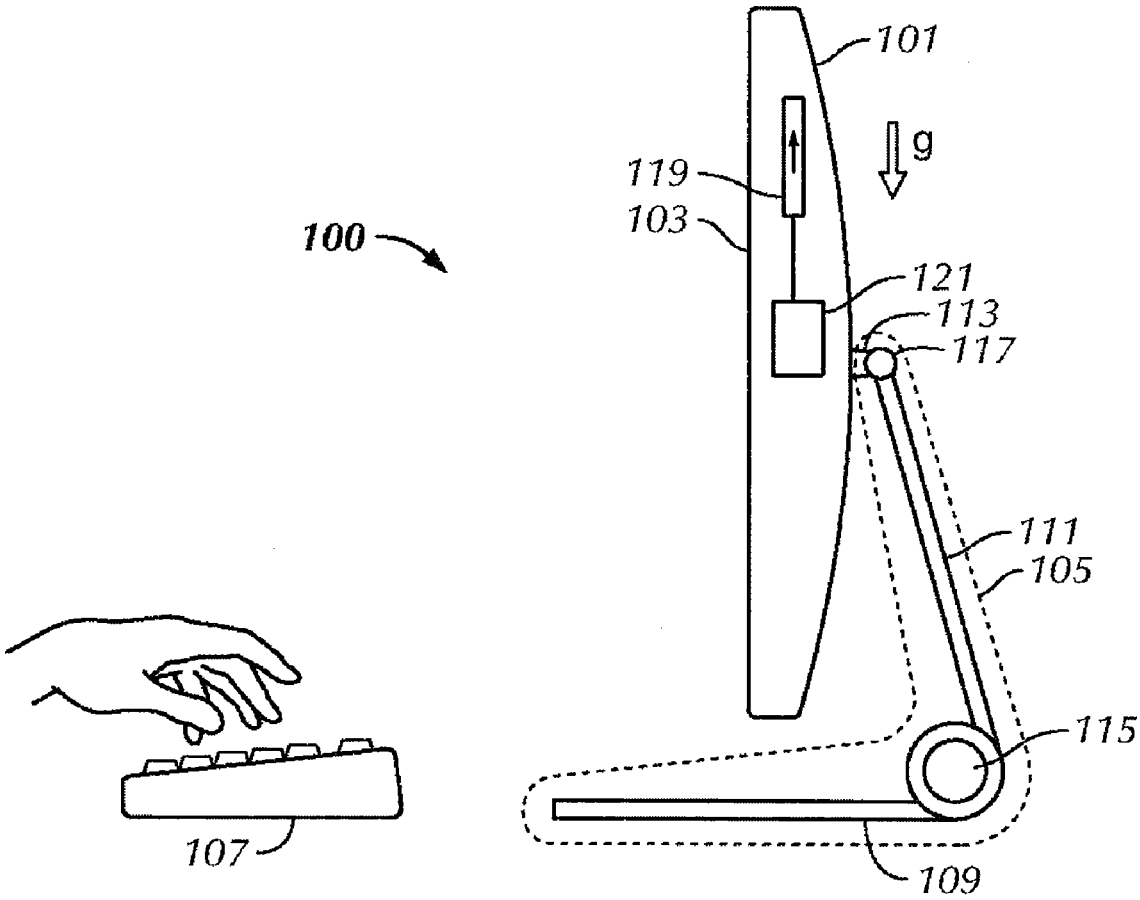
101
g
119
103
100
121
113
117
111
105
115
107
109

FIG. 1

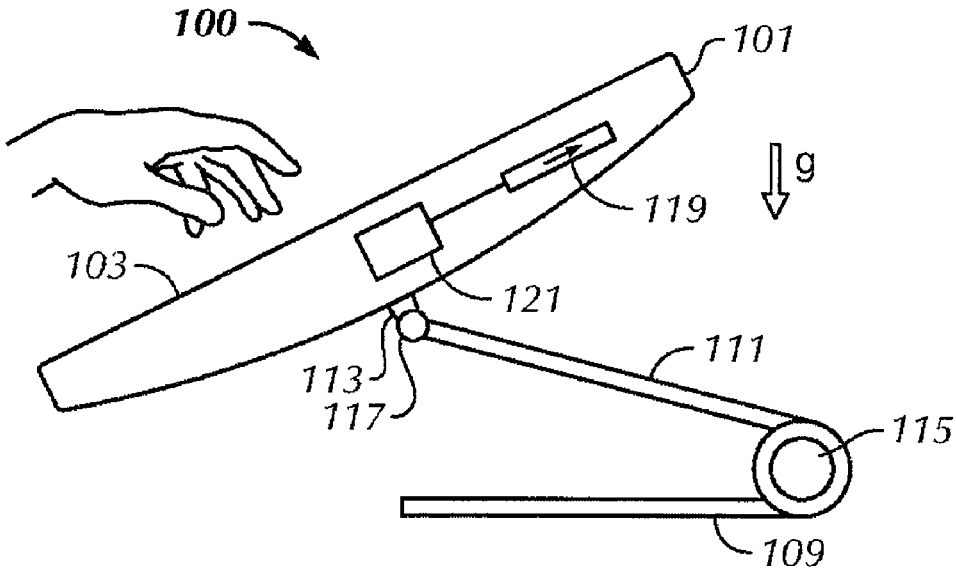
100
101
g
119
103
121
111
113
117
115
109

FIG. 2