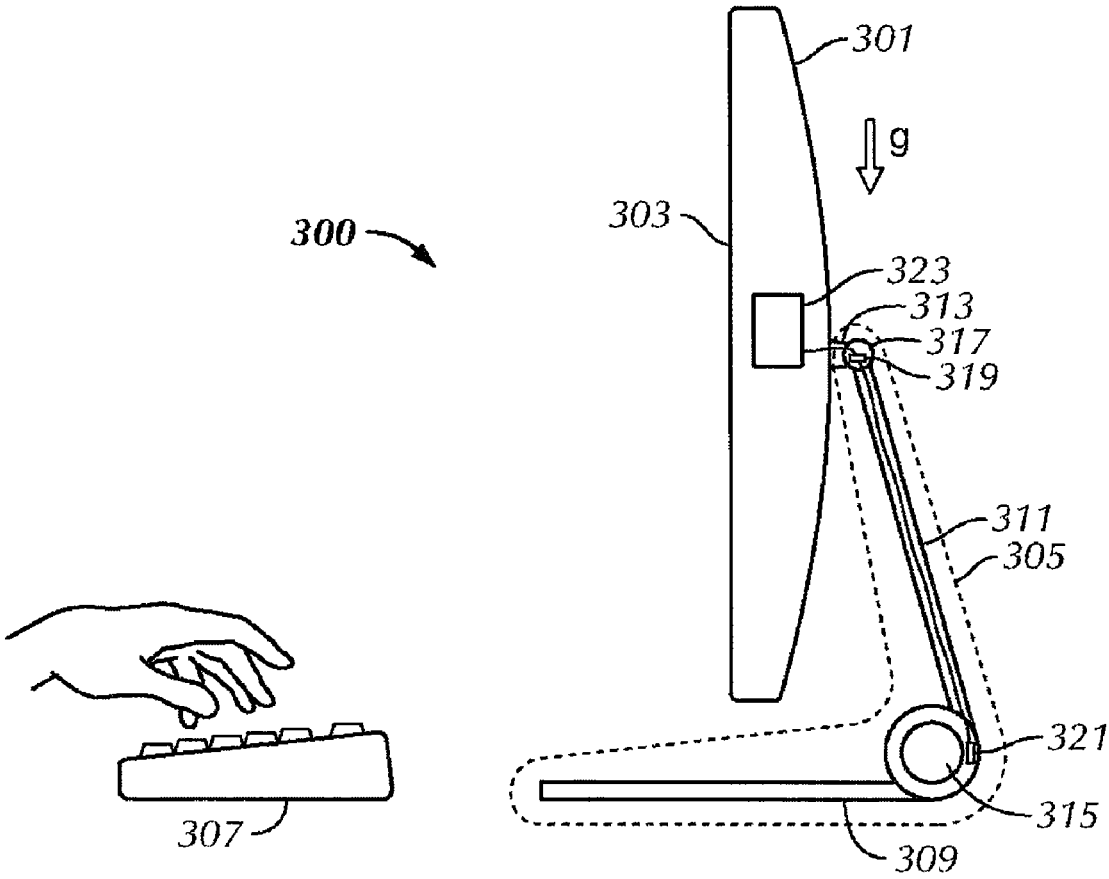
300
301
g
303
323
313
317
319
311
305
321
315
309
307

FIG. 3

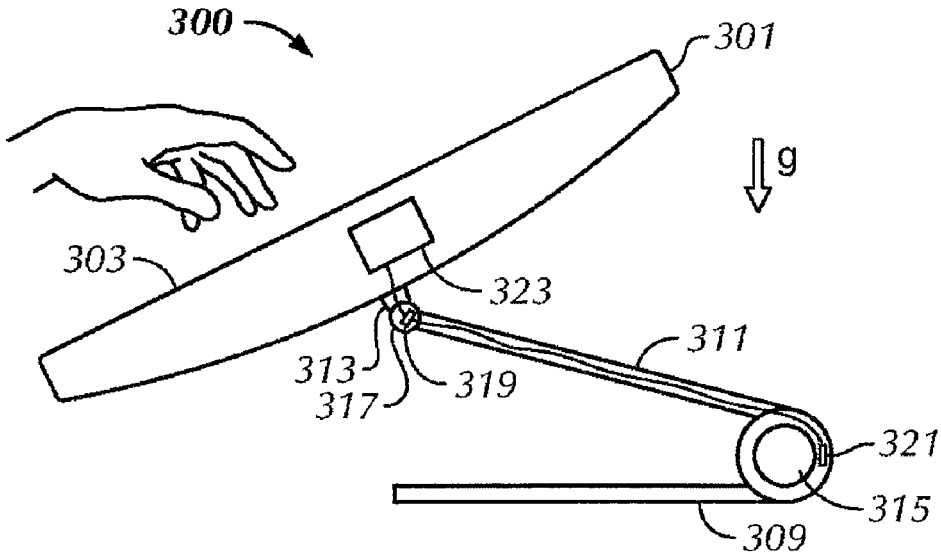
300
301
g
303
323
311
313
317
319
321
315
309

FIG. 4