FIG. 1

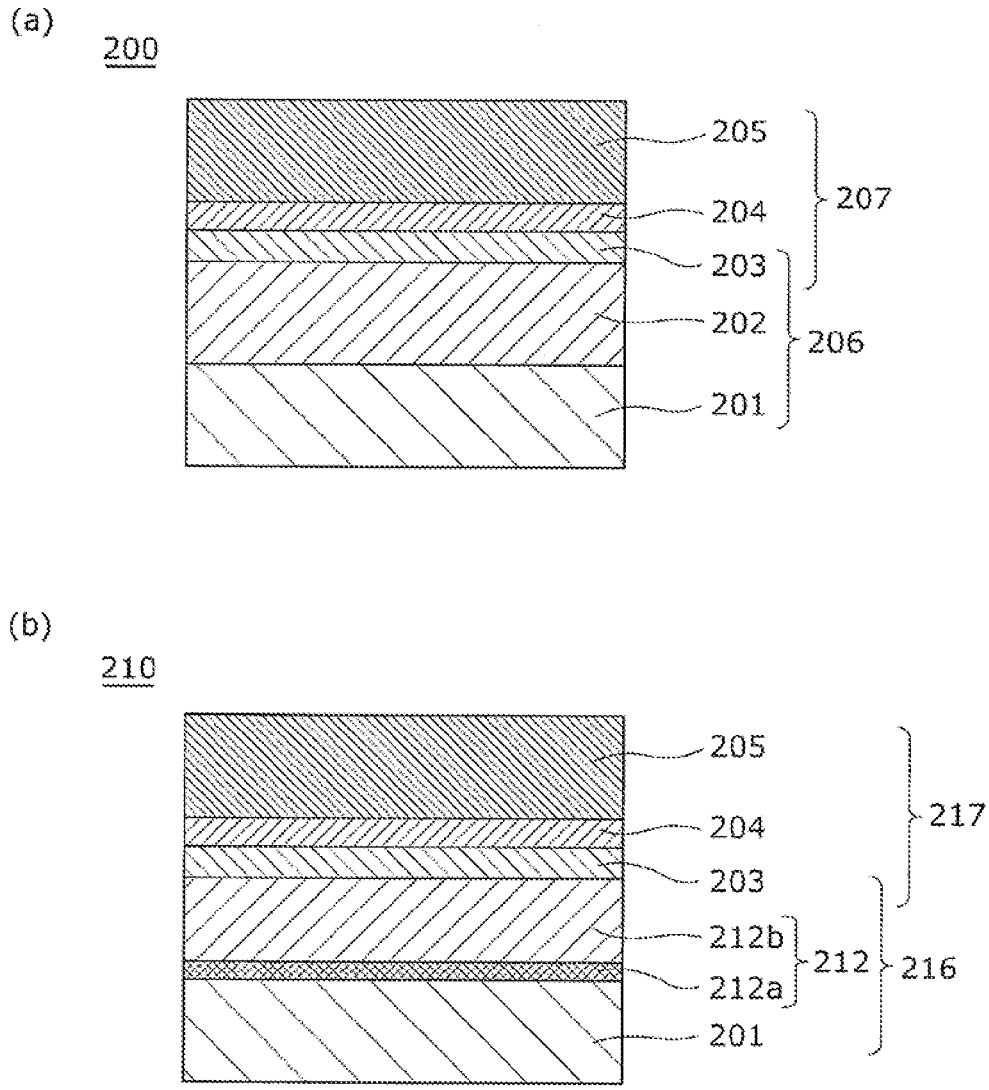
(a)
200
205
204
203
202
201
207
206
(b)
210
205
204
203
212b
212a
201
217
212
216