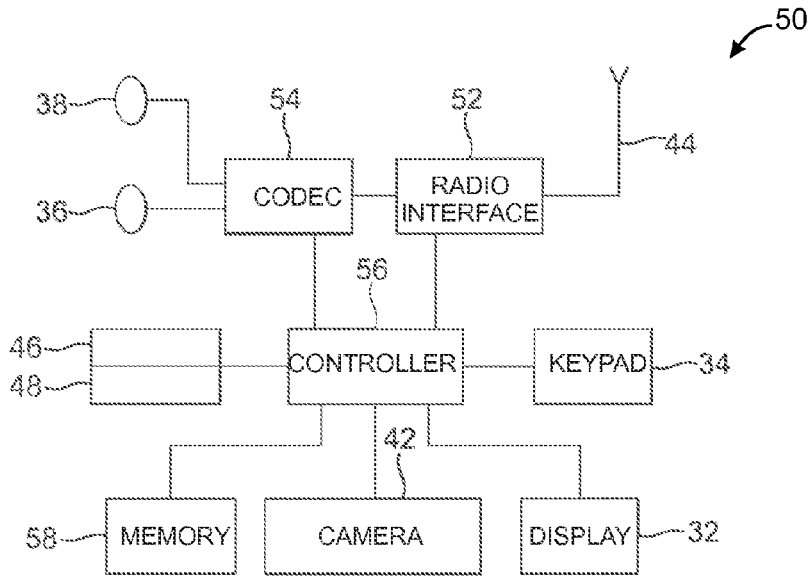
50
38
54
52
44
36
CODEC
RADIO INTERFACE
56
46
48
CONTROLLER
KEYPAD
34
42
58
MEMORY
CAMERA
DISPLAY
32

FIG. 1

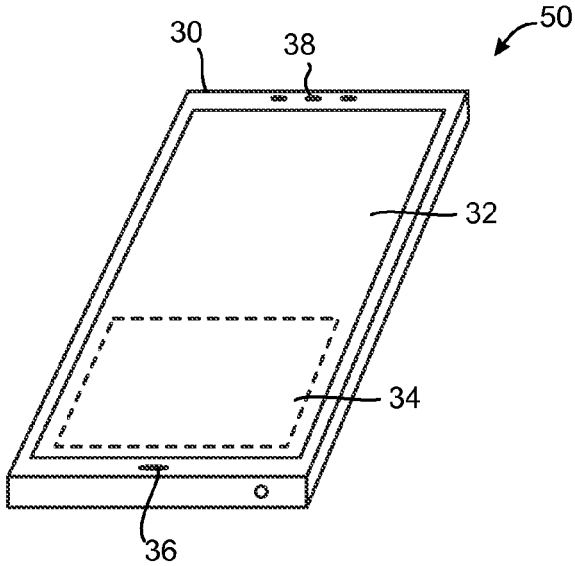
50
30
38
32
34
36

FIG. 2