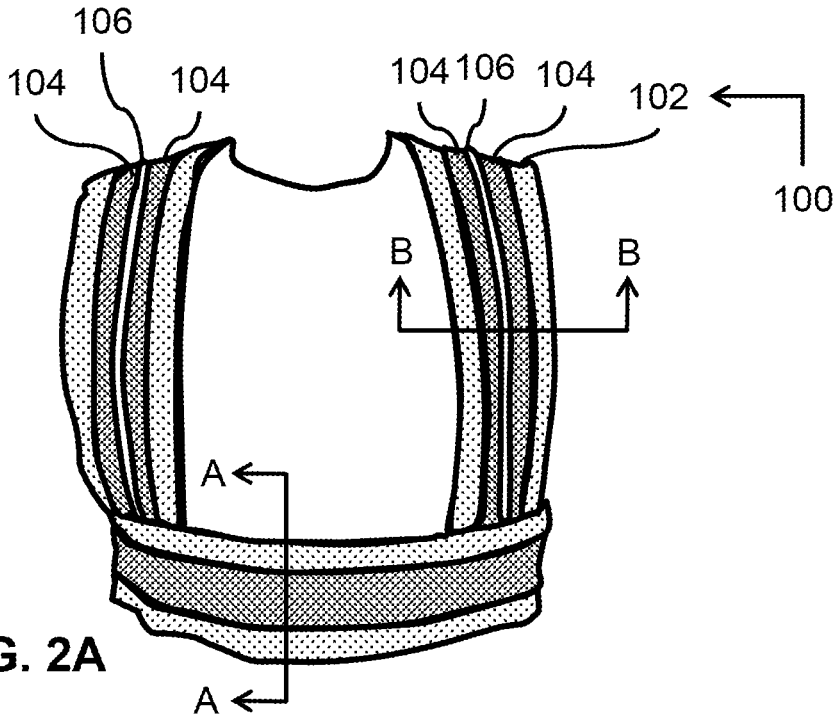
106
104
104
104
106
104
102
100
B
B
A
A

FIG. 2A

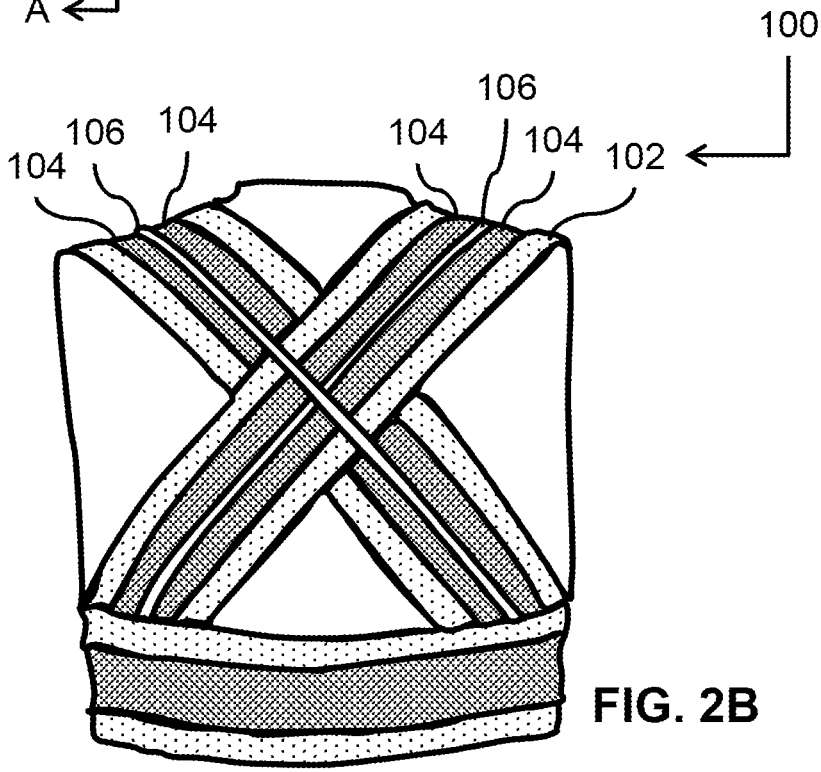
100
106
106
104
104
104
104
102

FIG. 2B