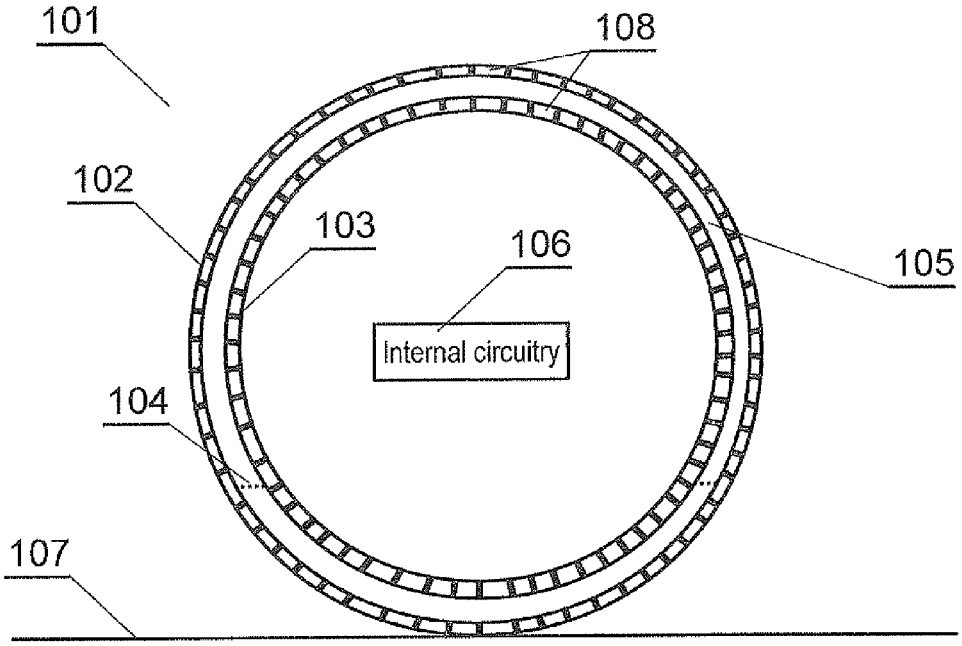
101
108
102
103
106
105
Internal circuitry
104
107

Fig. 1A

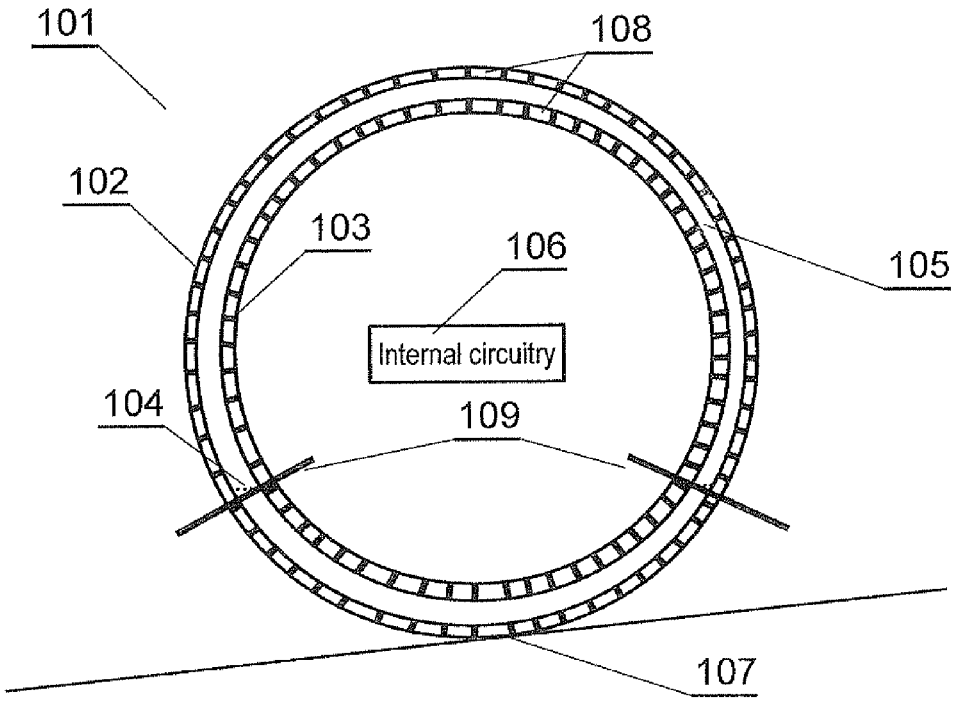
101
108
102
103
106
105
Internal circuitry
104
109
107

Fig. 1B