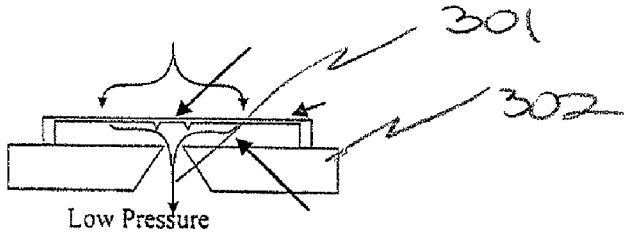

FIG-11A

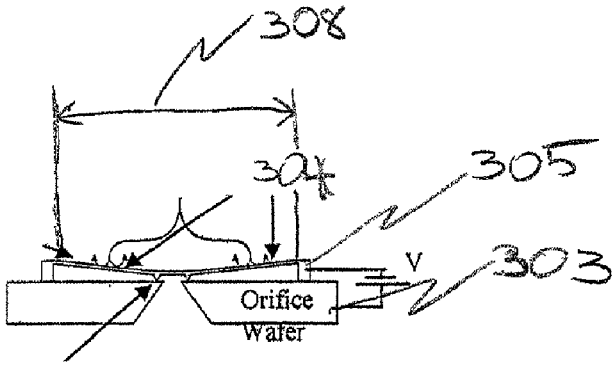

FIG-11B

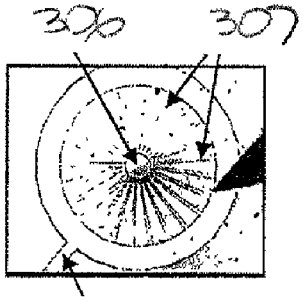

FIG-11C