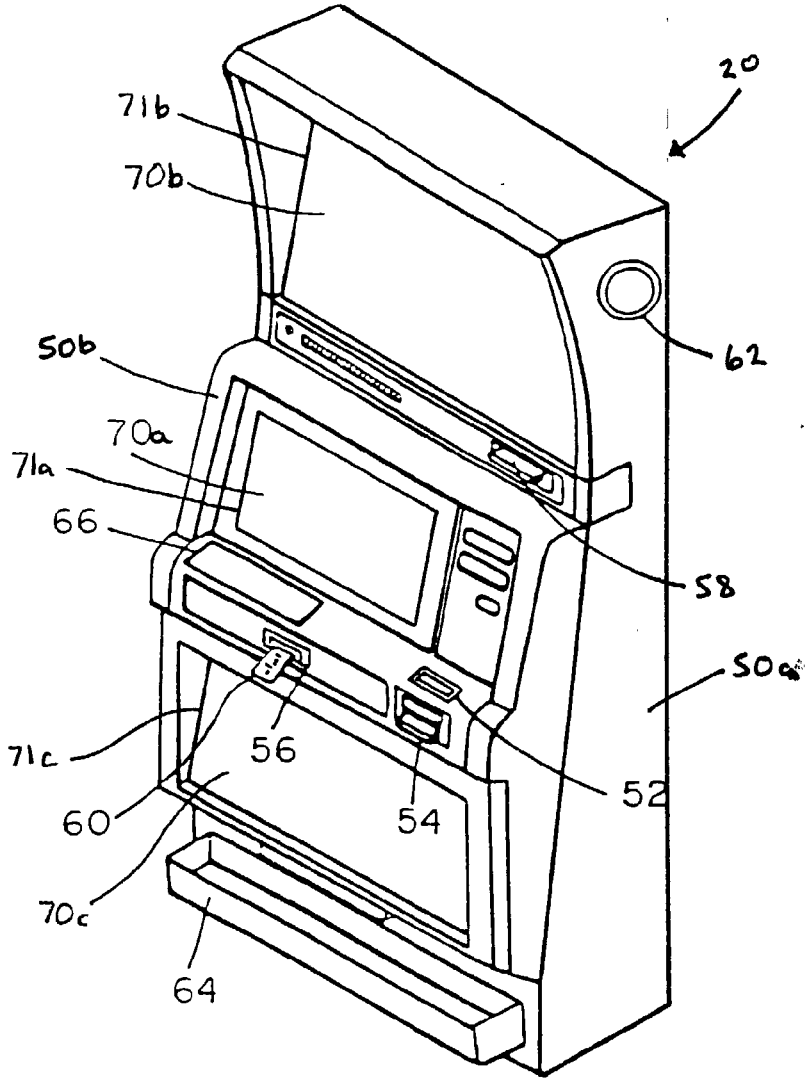
20
71b
70b
50b
70a
71a
66
62
58
50a
71c
56
52
60
54
70c
64

FIG. 2

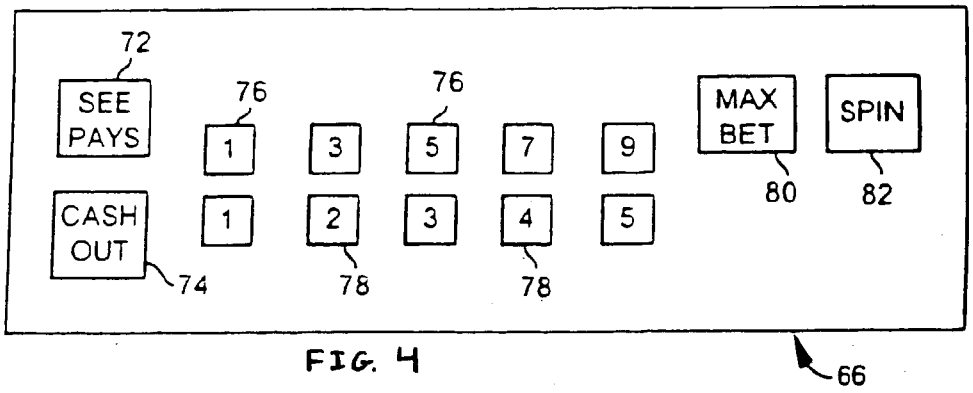
72
SEE PAYS
76
76
1
3
5
7
9
MAX BET
SPIN
80
82
CASH OUT
1
2
3
4
5
74
78
78
66

FIG. 4