Fig. 16a

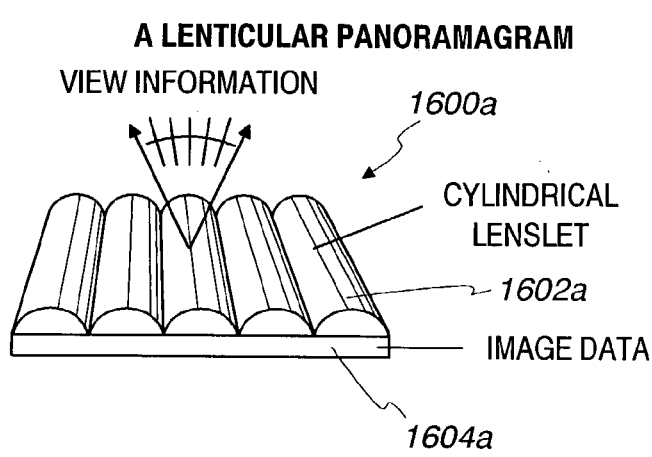

Fig. 16b

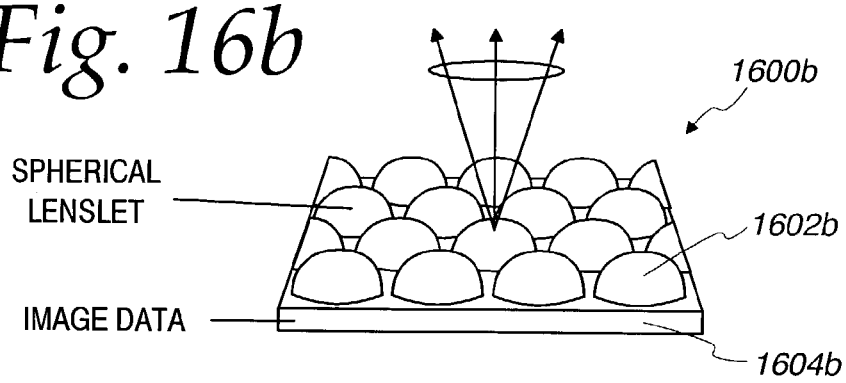

Fig. 17a

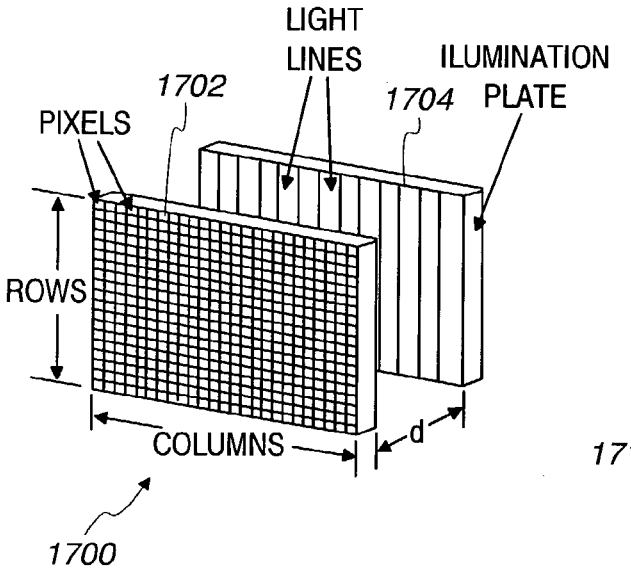
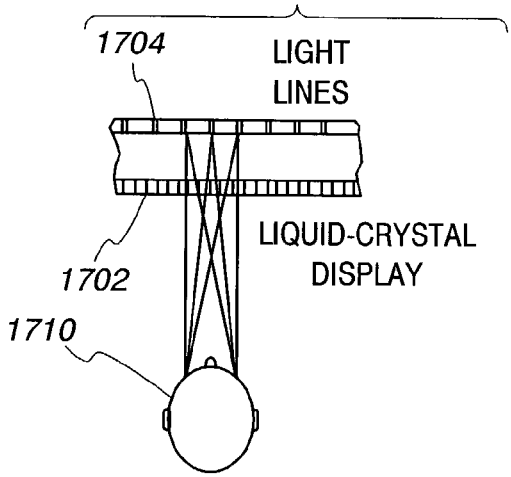
Fig. 17b