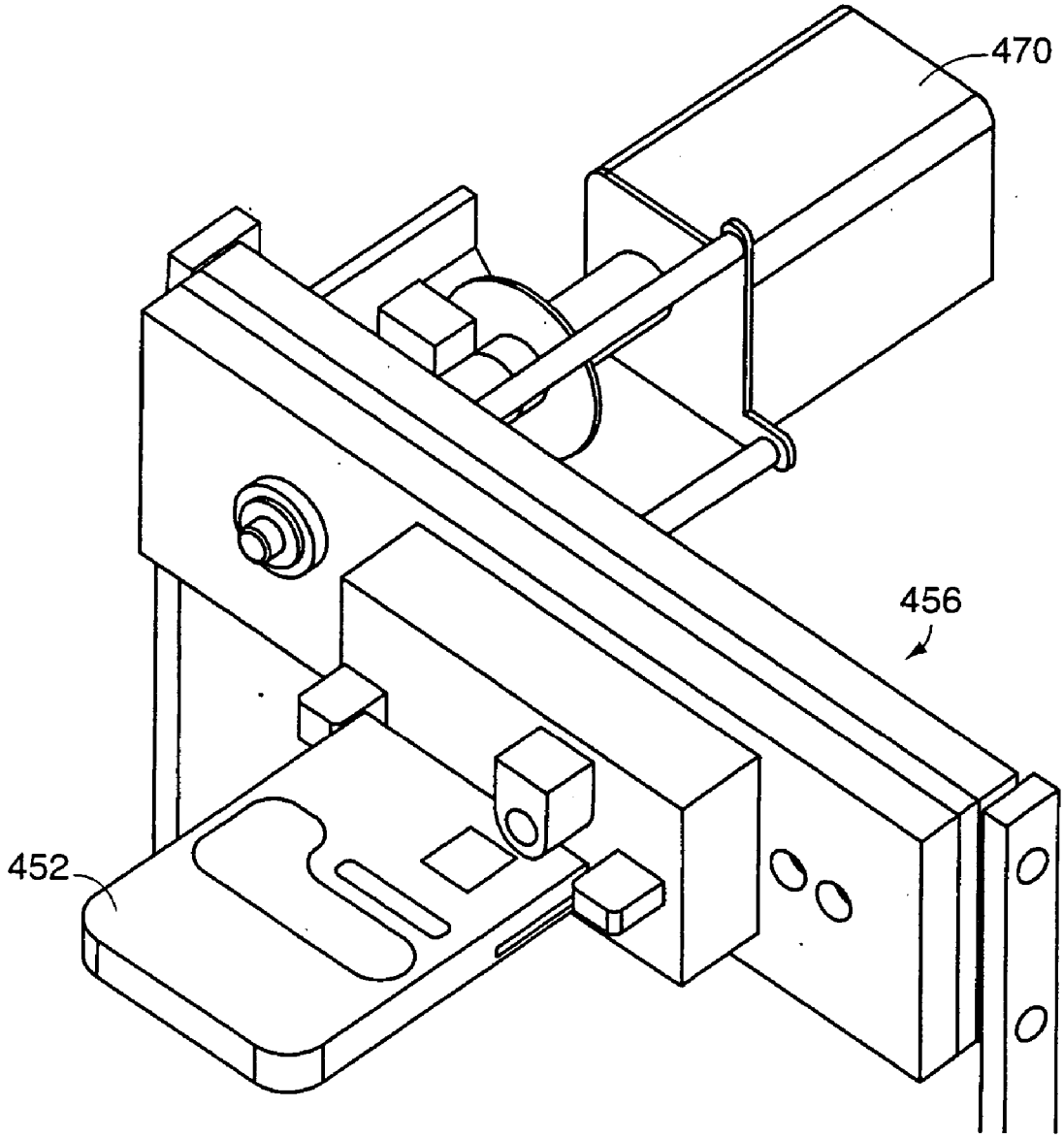


FIG. 15