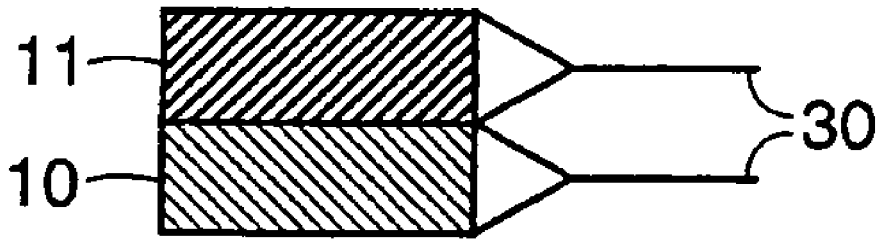


FIG. 3A

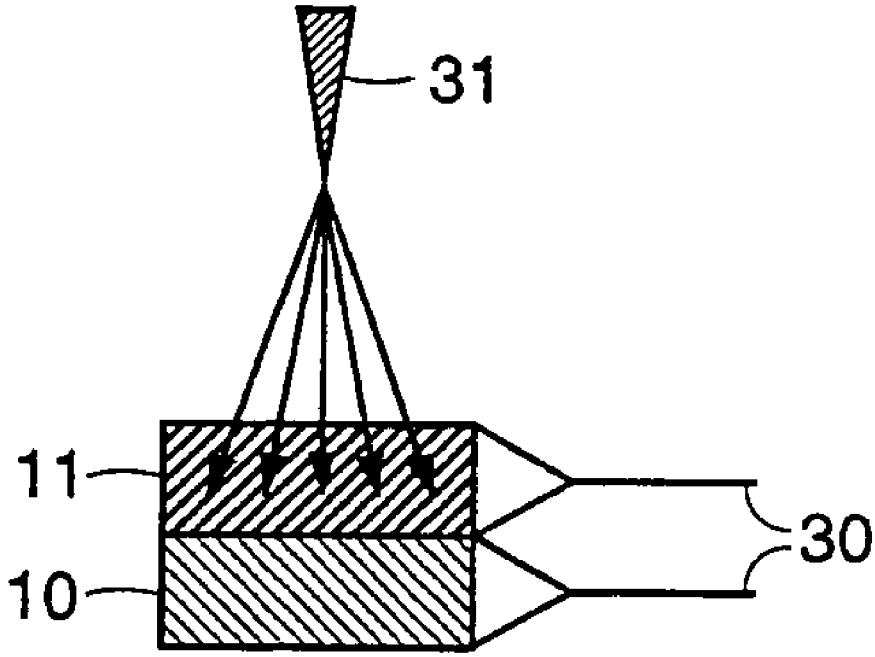


FIG. 3B