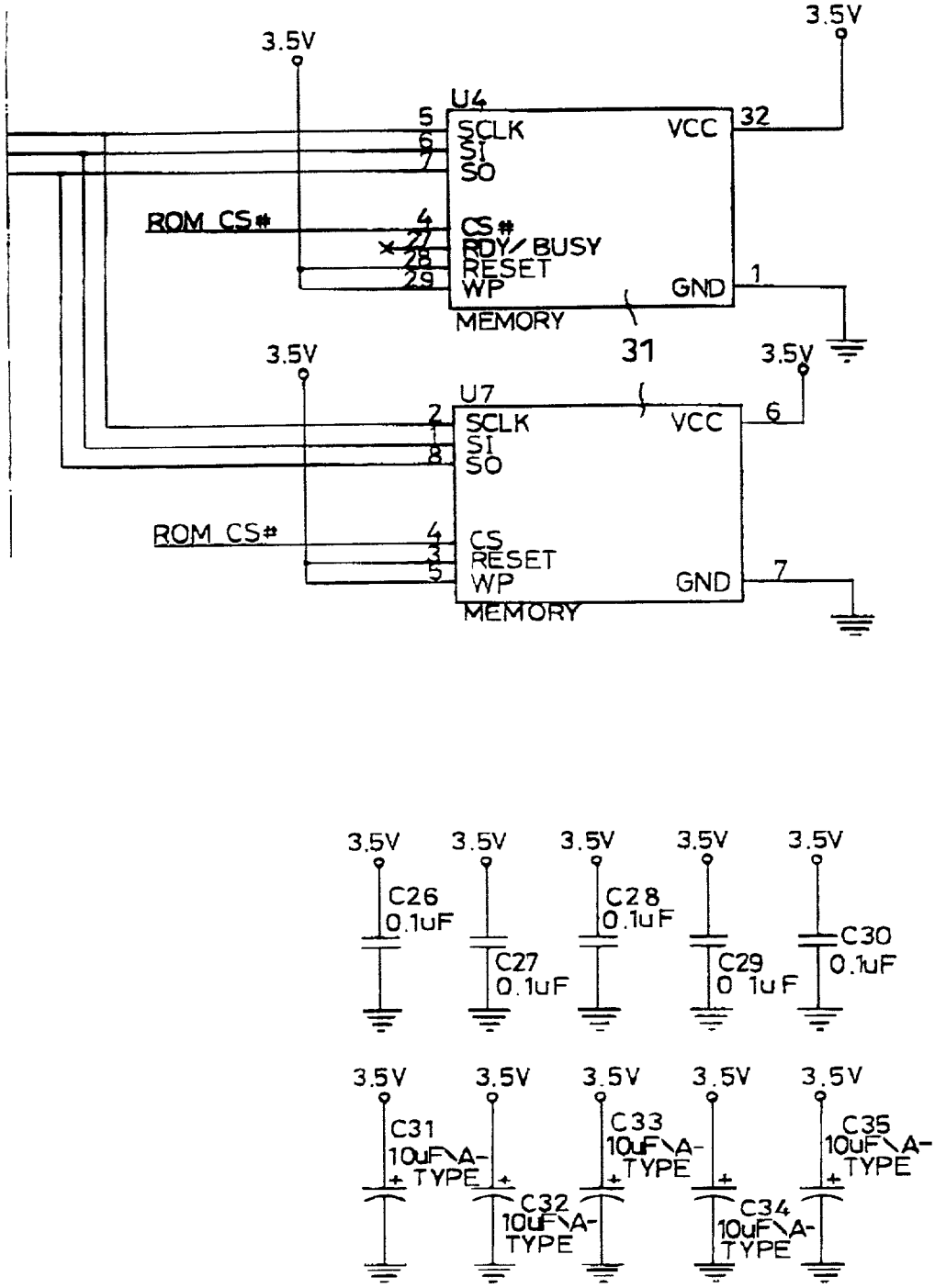
3.5V
3.5V
U4
5
6
7
SCLK
SI
SO
VCC
32
ROM CS#
4
27
28
29
CS#
RDY/BUSY
RESET
WP
GND
1
MEMORY
31
3.5V
3.5V
U7
2
8
SCLK
SI
SO
VCC
6
ROM CS#
4
3
5
CS
RESET
WP
GND
7
MEMORY
3.5V
C26
0.1uF
3.5V
C27
0.1uF
3.5V
C28
0.1uF
3.5V
C29
0.1uF
3.5V
C30
0.1uF
3.5V
C31
10uF\A-TYPE
3.5V
C32
10uF\A-TYPE
3.5V
C33
10uF\A-TYPE
3.5V
C34
10uF\A-TYPE
3.5V
C35
10uF\A-TYPE

FIG.7D