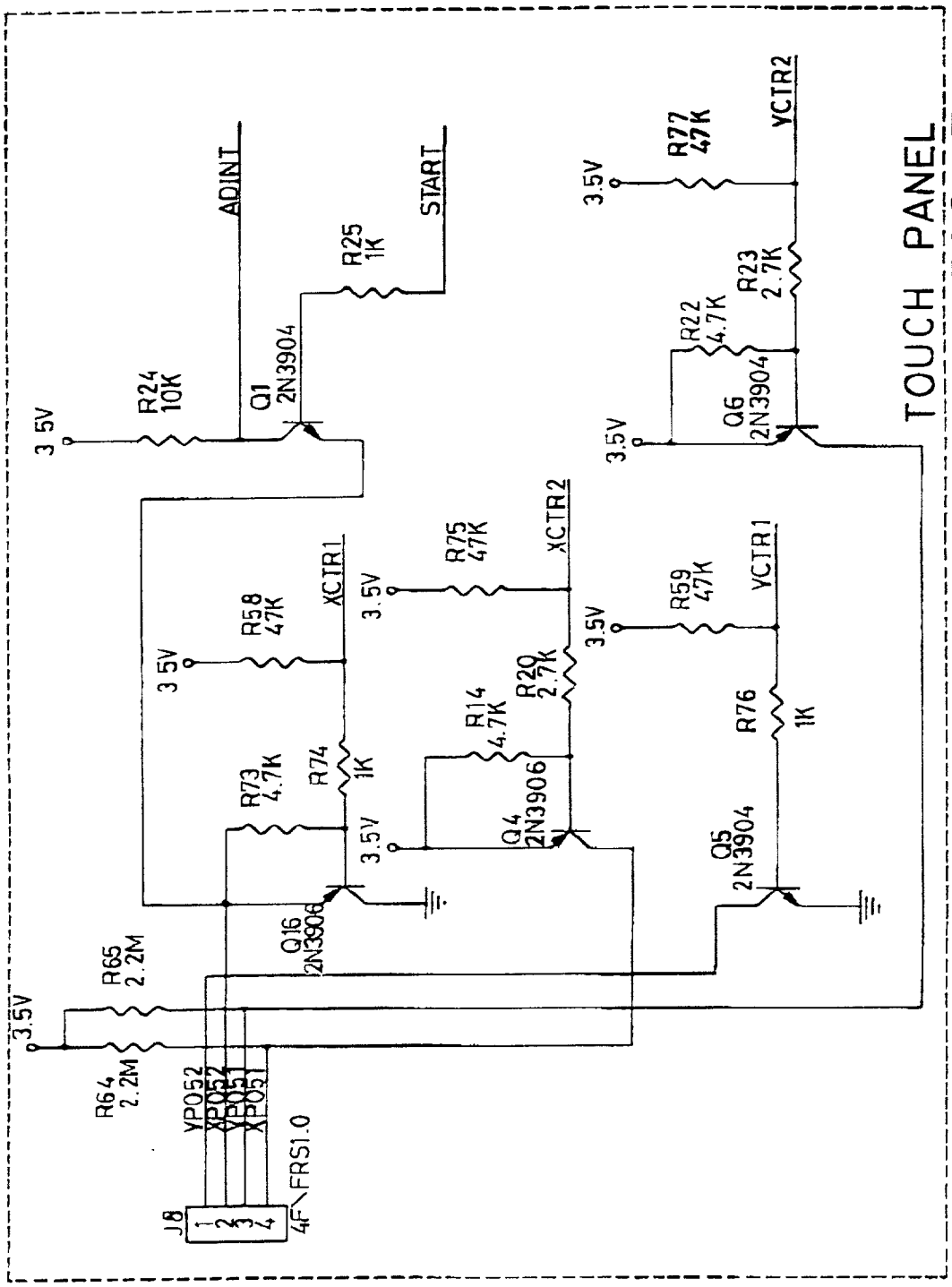
ADINT
START
R25
1K
R24
10K
Q1
2N3904
3.5V
R77
47K
YCTR2
R23
2.7K
R22
4.7K
Q6
2N3904
R75
47K
XCTR2
R58
47K
XCTR1
R59
47K
YCTR1
R29
2.7K
R14
4.7K
R76
1K
R73
4.7K
R74
1K
Q4
2N3906
Q5
2N3904
Q16
2N3906
R65
2.2M
R64
2.2M
YP052
XP052
YP051
XP051
J8
FRS1.0
TOUCH PANEL

FIG.7F