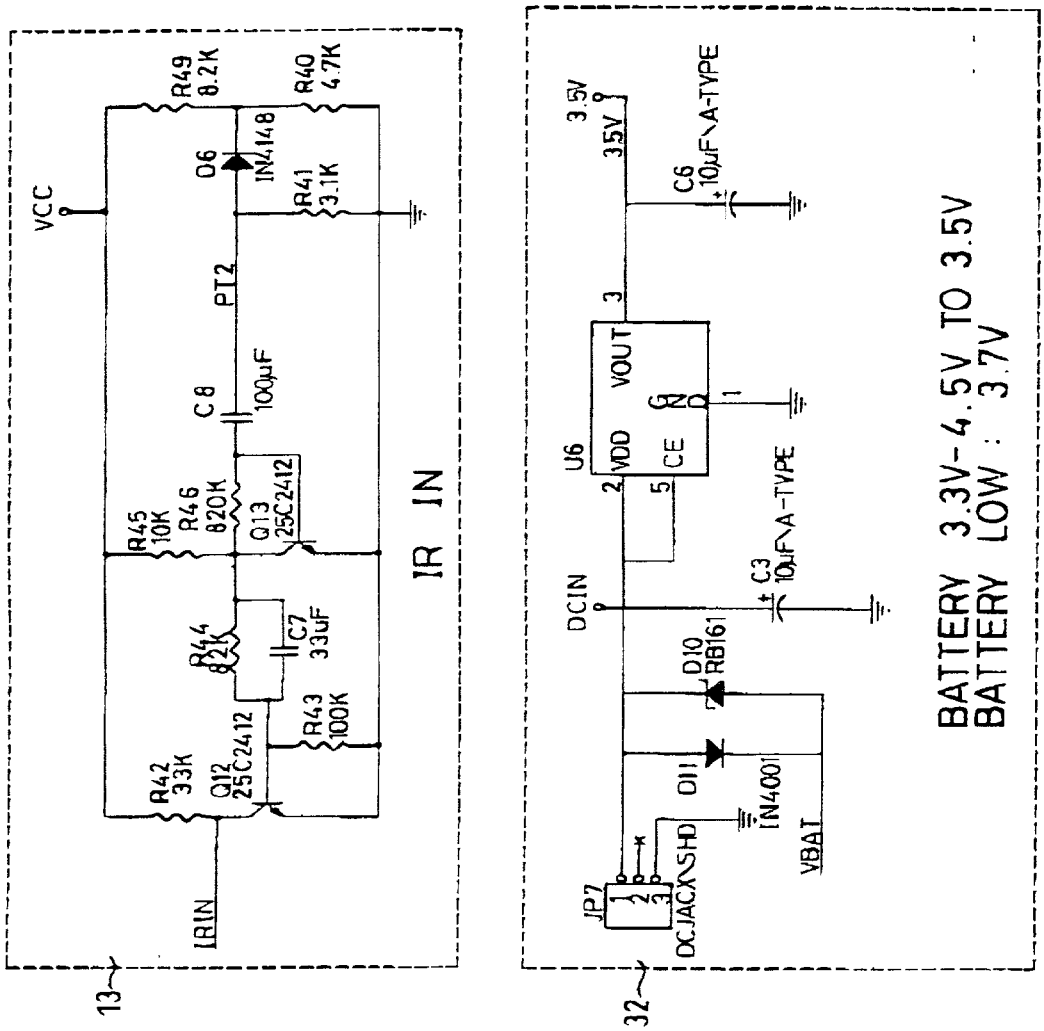
VCC
R49 8.2K
R40 4.7K
D6 IN4148
R41 3.1K
PT2
C8 100μF
R45 10K
R46 820K
Q13 25C2412
R44 82K
C7 33uF
R43 100K
R42 33K
Q12 25C2412
IRIN
IR IN
13
3.5V
3.5V
C6 10μF\A-TYPE
U6
VDD
VOUT
CE
GND
DCIN
C3 10μF\A-TYPE
D10 RB161
D11 IN4001
VBAT
JP7
DCJACK\SHD
BATTERY 3.3V-4.5V TO 3.5V
BATTERY LOW : 3.7V
32

FIG.7H