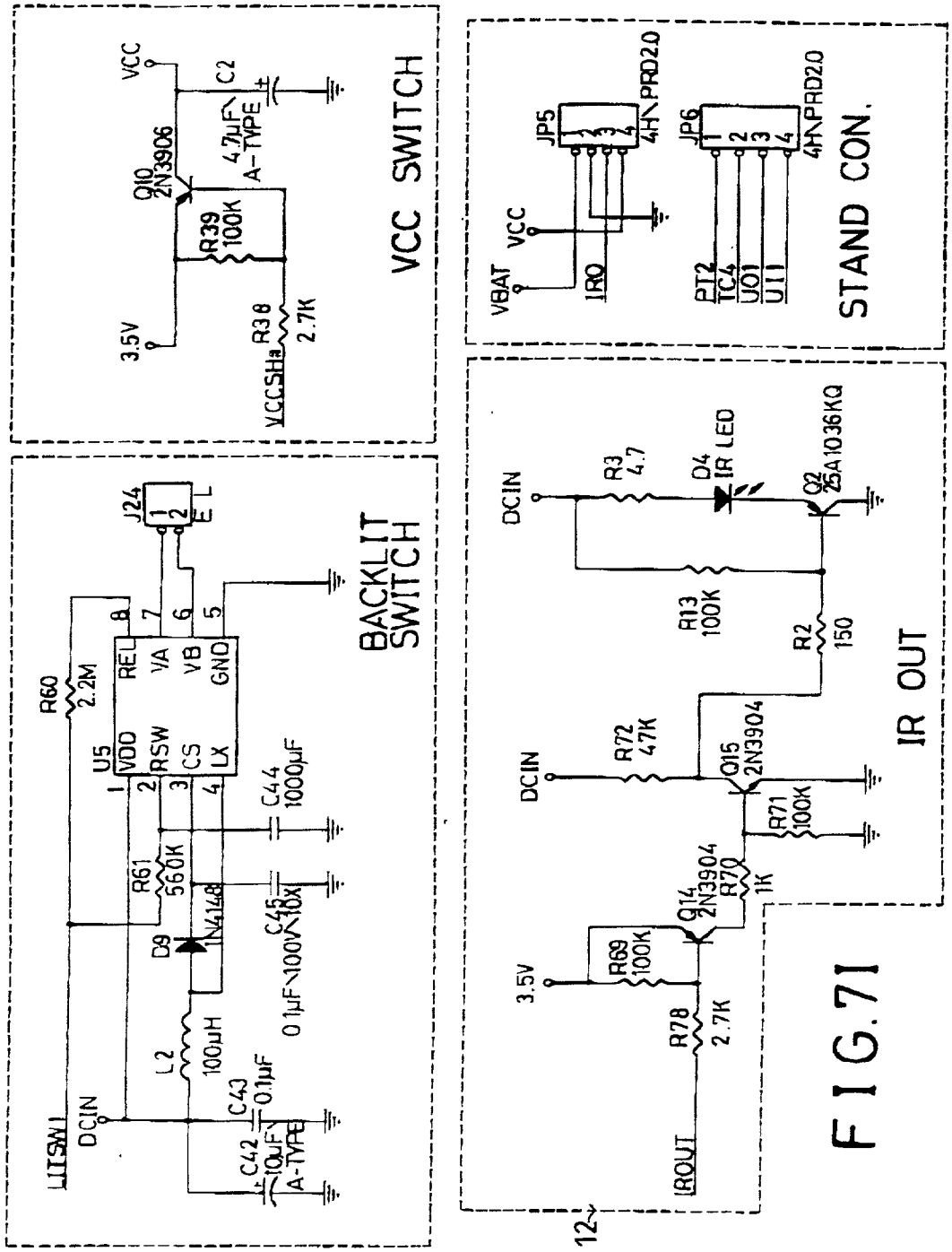
VCC SWITCH
VCC
C2
47μF
A-TYPE
Q10
2N3906
R39
100K
3.5V
R38
2.7K
VCCSHa
BACKLIT SWITCH
J24
E L
R60
2.2M
U5
REL
VA
VB
GND
VDD
RSW
CS
LX
C44
1000μF
R61
560K
D9
1N4148
C45
0.1μF
100V
10%
L2
100μH
C43
0.1μF
C42
10μF
A-TYPE
DCIN
LITSW1
STAND CON.
JP5
VBAT
VCC
IRQ
PRD2.0
JP6
PT2
TC4
U01
U11
IR OUT
DCIN
R3
4.7
D4
IR LED
Q2
2SA1036KQ
R13
100K
R2
150
R72
47K
Q15
2N3904
R71
100K
R70
1K
Q14
2N3904
R69
100K
R78
2.7K
IROUT
12

FIG.71