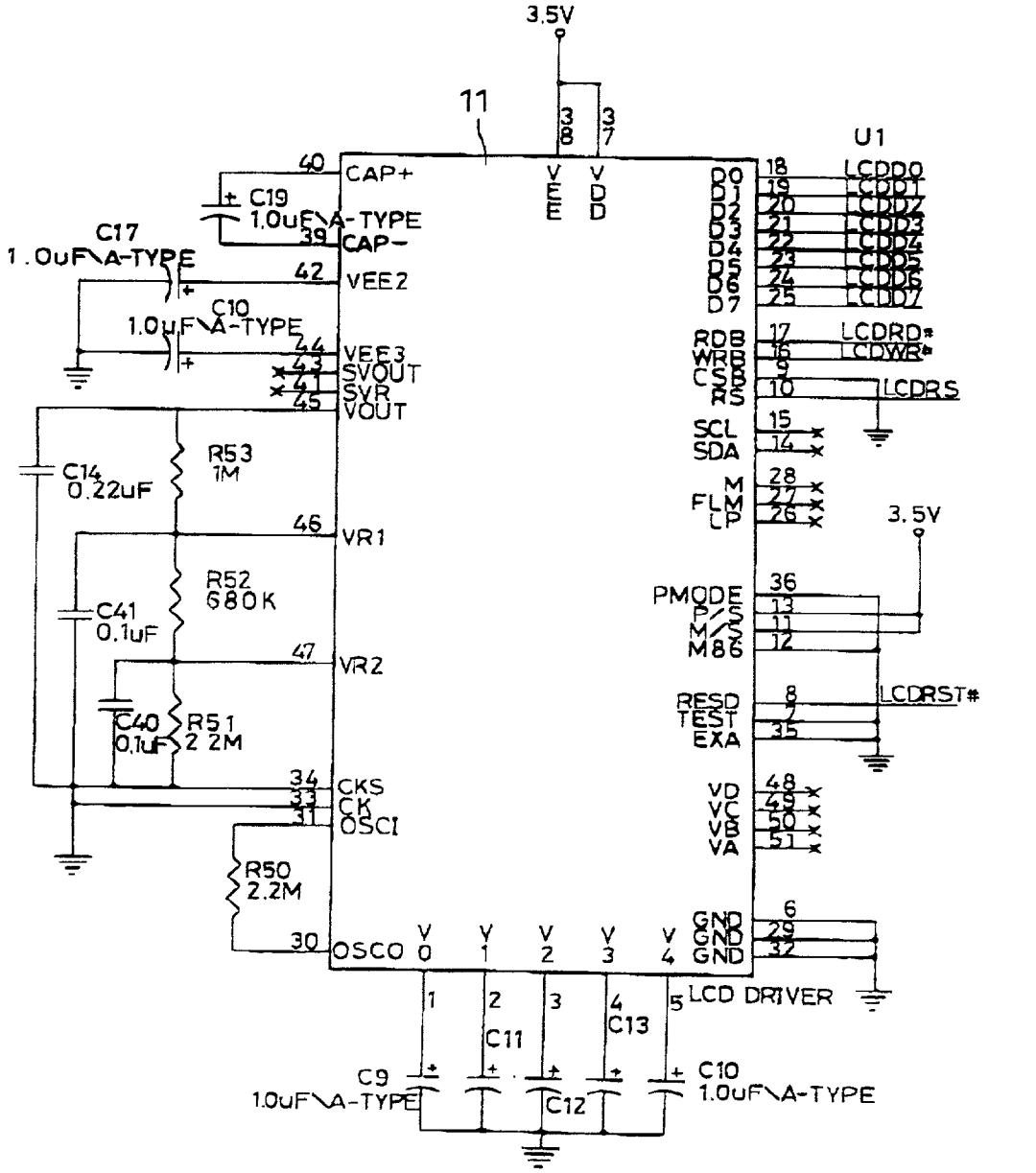

LCD CONTROLLER

FIG.7A