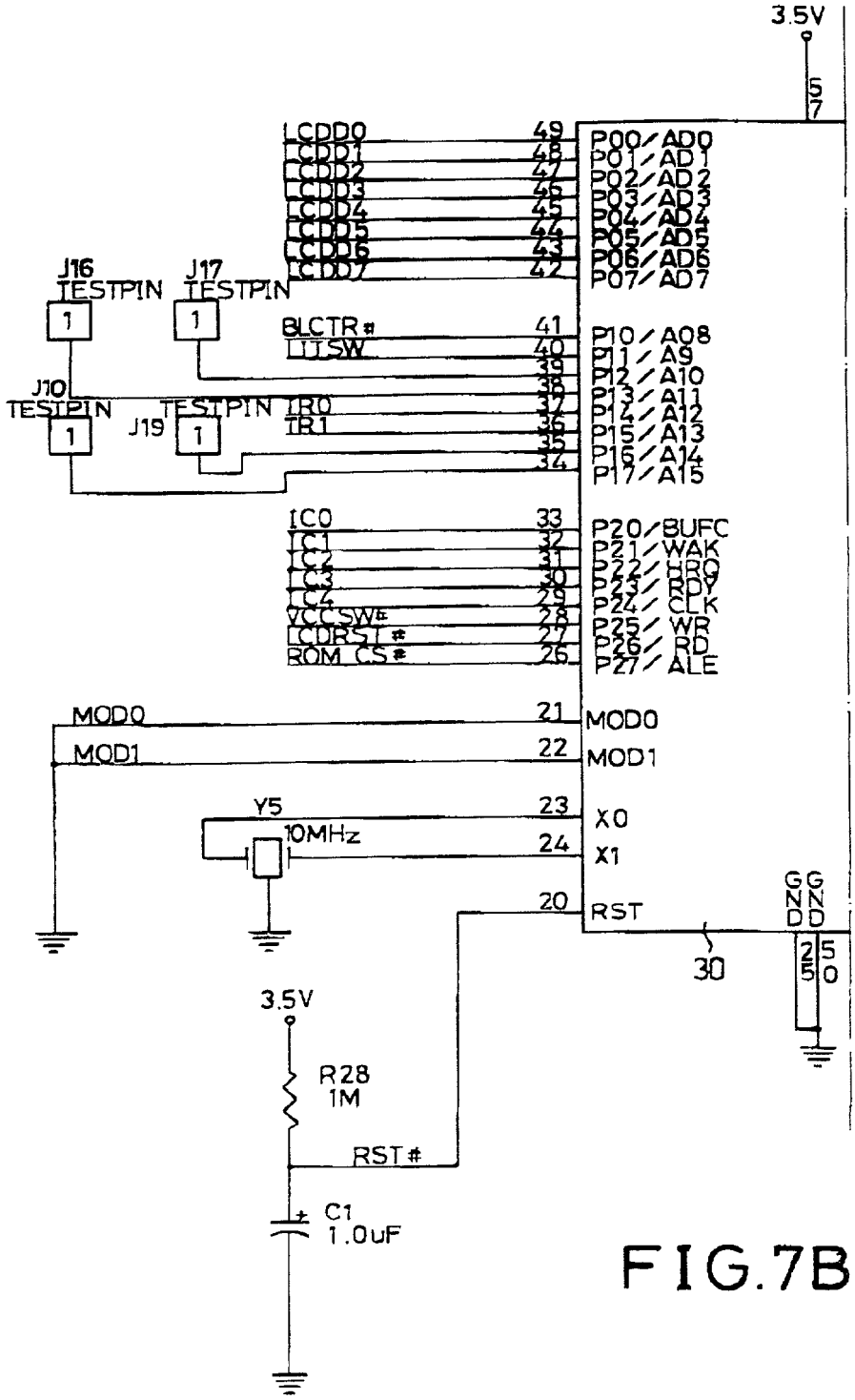
3.5V
57
LCDD0
LCDD1
LCDD2
LCDD3
LCDD4
LCDD5
LCDD6
LCDD7
49
48
47
46
45
44
43
42
P00/AD0
P01/AD1
P02/AD2
P03/AD3
P04/AD4
P05/AD5
P06/AD6
P07/AD7
J16
TESTPIN
J17
TESTPIN
BLCTR#
LITSW
41
40
P10/A08
P11/A9
P12/A10
P13/A11
P14/A12
P15/A13
P16/A14
P17/A15
J10
TESTPIN
J19
TESTPIN
IR0
IR1
37
36
35
34
IC0
IC1
IC2
IC3
IC4
VCCSW#
LCDRST#
ROM_CS#
33
32
31
30
29
28
27
26
P20/BUFC
P21/WAK
P22/HRQ
P23/RDY
P24/CLK
P25/WR
P26/RD
P27/ALE
MOD0
MOD1
21
22
MOD0
MOD1
Y5
10MHz
23
24
X0
X1
20
RST
GGNNDD
30
250
3.5V
R28
1M
RST#
C1
1.0uF

FIG.7B