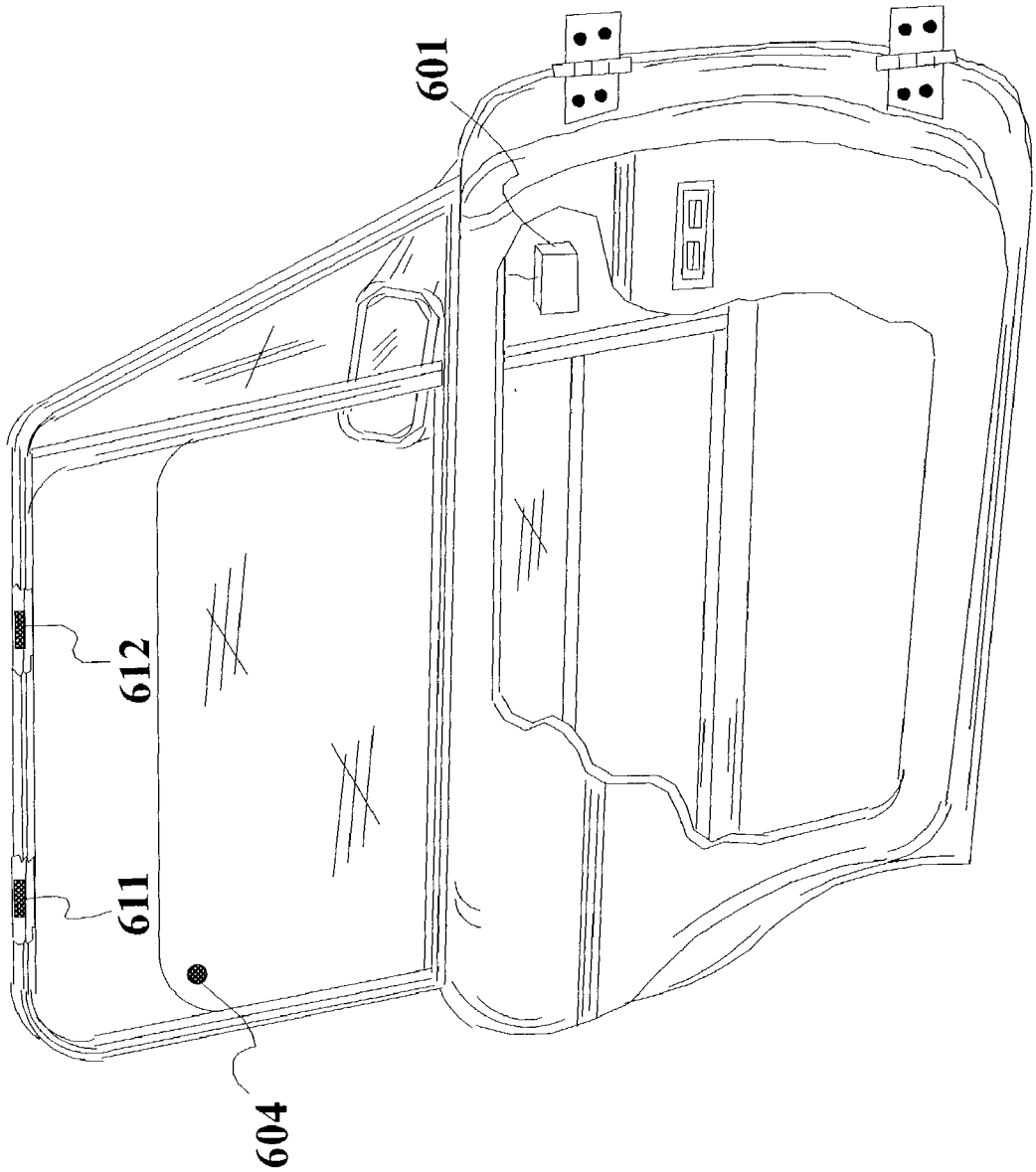

FIG. 16A