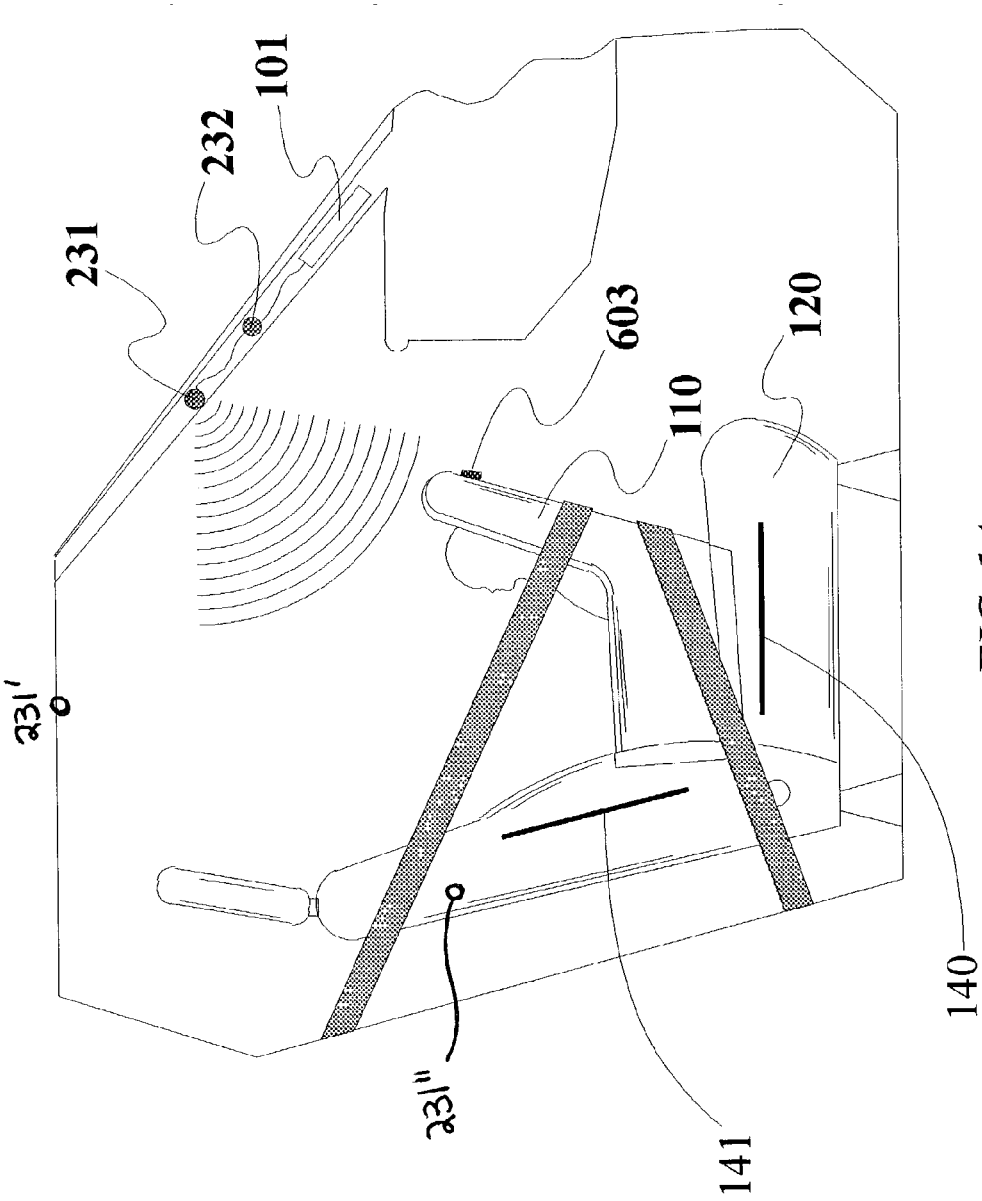

FIG. 1A