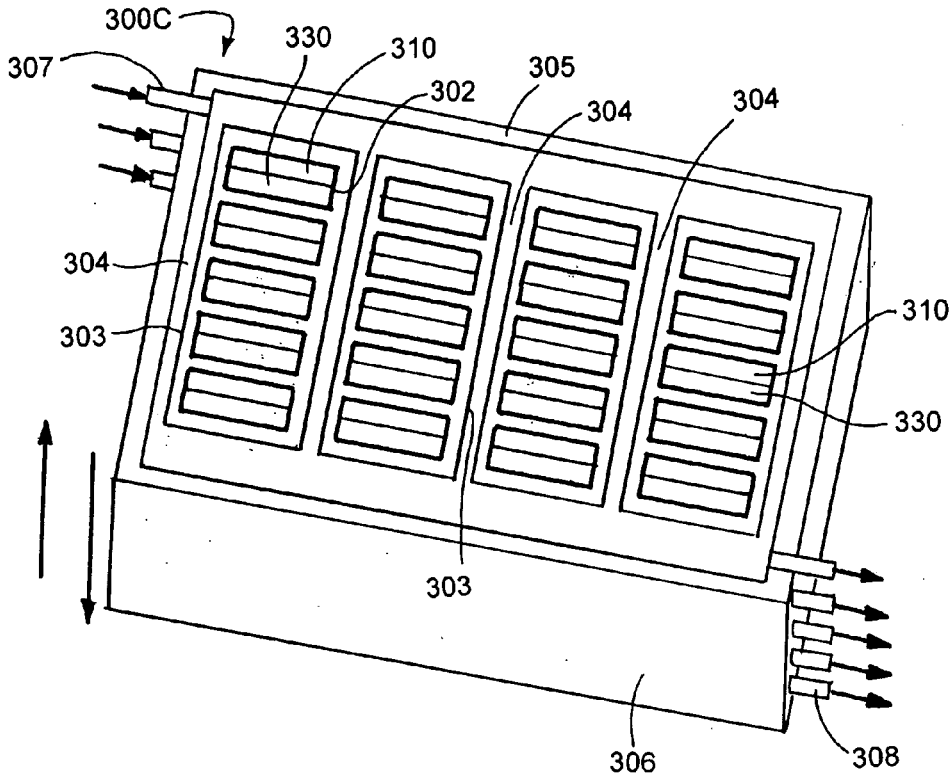
300C
307
330
310
302
305
304
304
304
303
310
330
303
306
308

FIG. 18

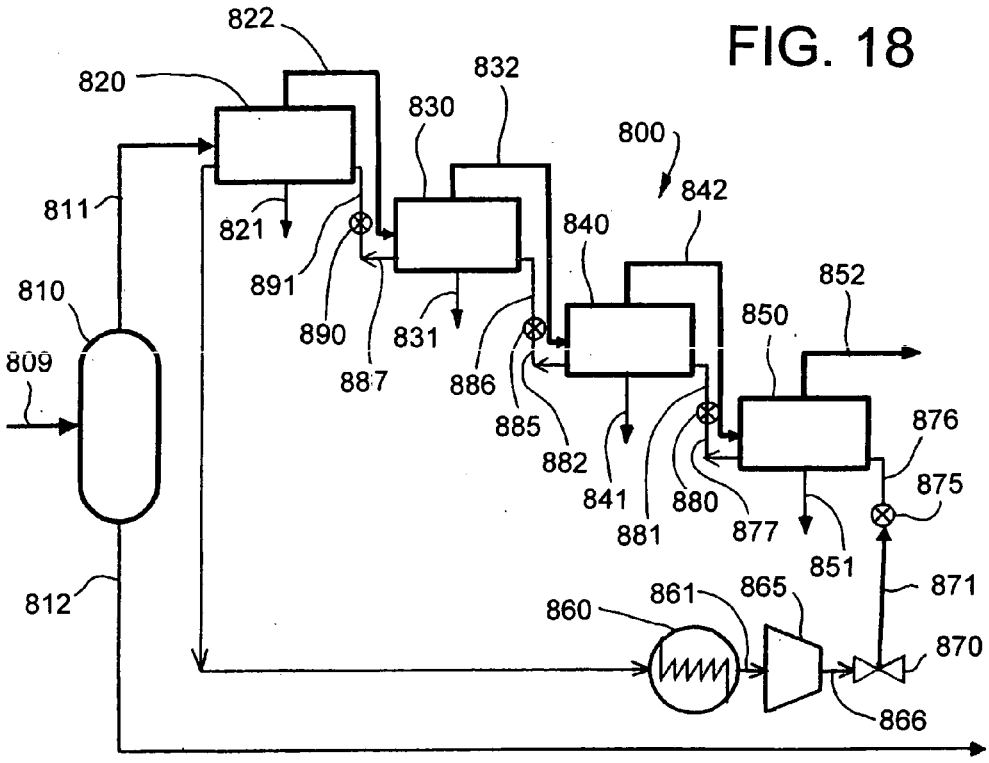
822
820
832
830
800
842
811
821
840
891
852
810
890
831
850
809
887
886
876
885
882
875
841
880
881
877
851
871
812
861
865
860
870
866

FIG. 19