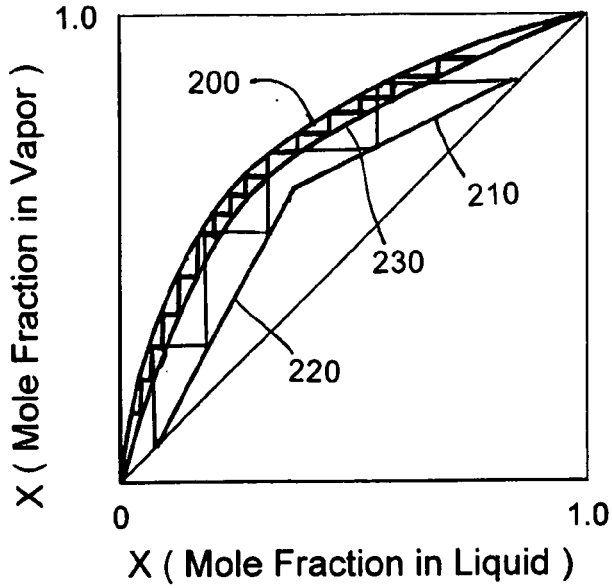
1.0
200
210
230
220
0
1.0
X (Mole Fraction in Vapor)
X (Mole Fraction in Liquid)

FIG. 3

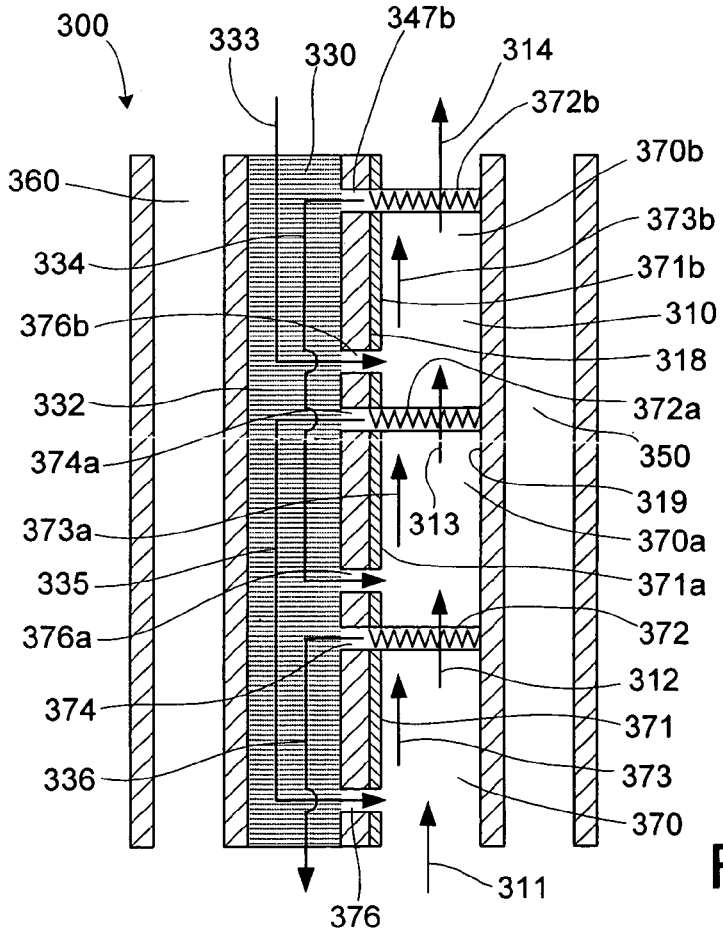
300
333
330
347b
314
372b
370b
360
373b
334
371b
376b
310
318
332
372a
374a
350
319
313
373a
370a
335
371a
376a
372
312
374
371
336
373
370
376
311

FIG. 4