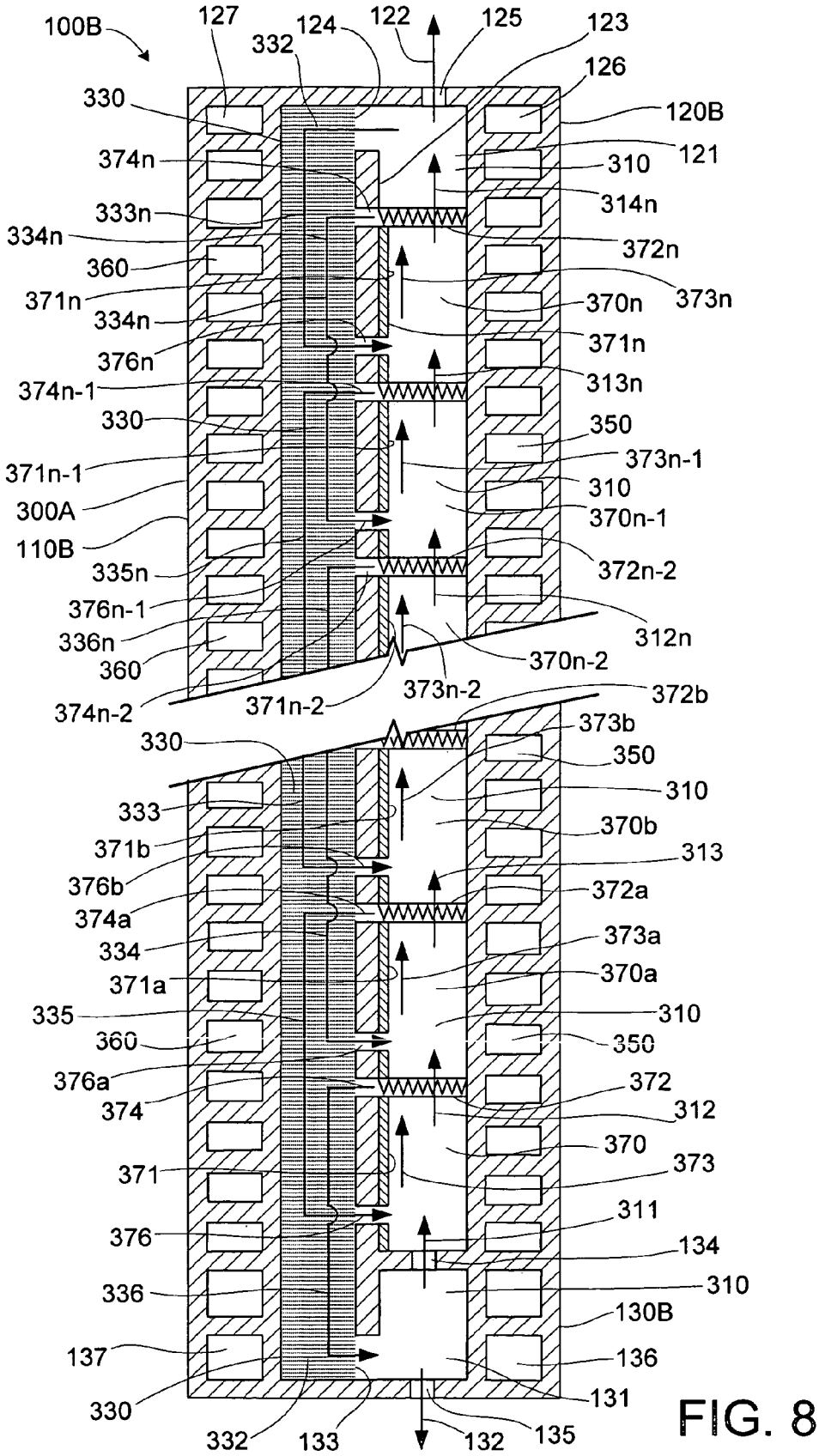
100B
127
124
122
125
123
332
126
330
120B
374n
310
121
333n
314n
334n
372n
360
373n
371n
370n
334n
371n
376n
313n
374n-1
330
350
371n-1
373n-1
310
300A
370n-1
110B
372n-2
335n
376n-1
312n
336n
370n-2
360
373n-2
372b
374n-2
371n-2
373b
330
350
310
333
370b
371b
313
376b
372a
374a
373a
334
370a
371a
310
335
350
360
372
376a
312
374
370
371
373
311
376
134
336
310
130B
137
136
131
330
332
133
132
135

FIG. 8