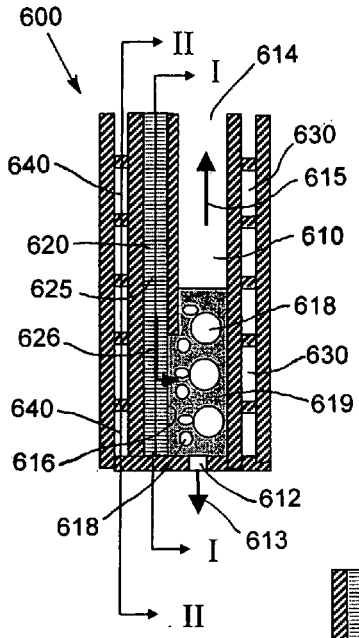

FIG. 12

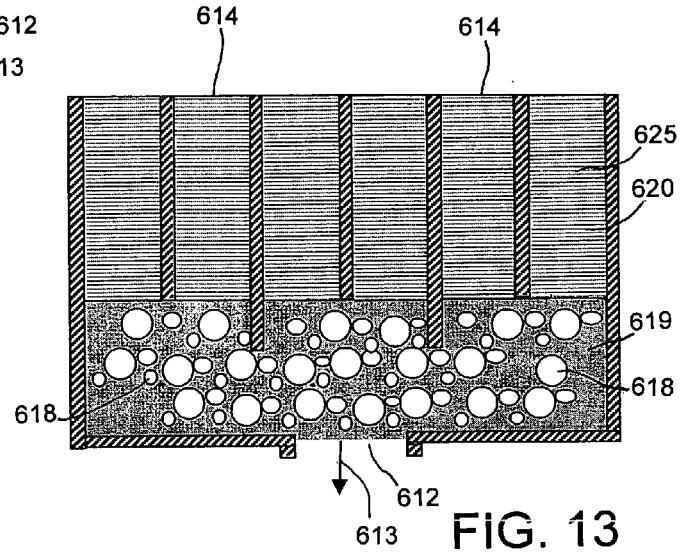

FIG. 13

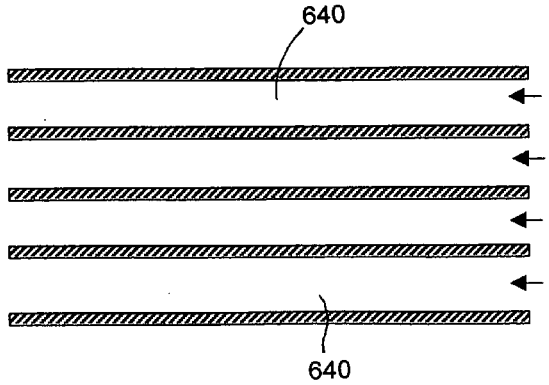

FIG. 14