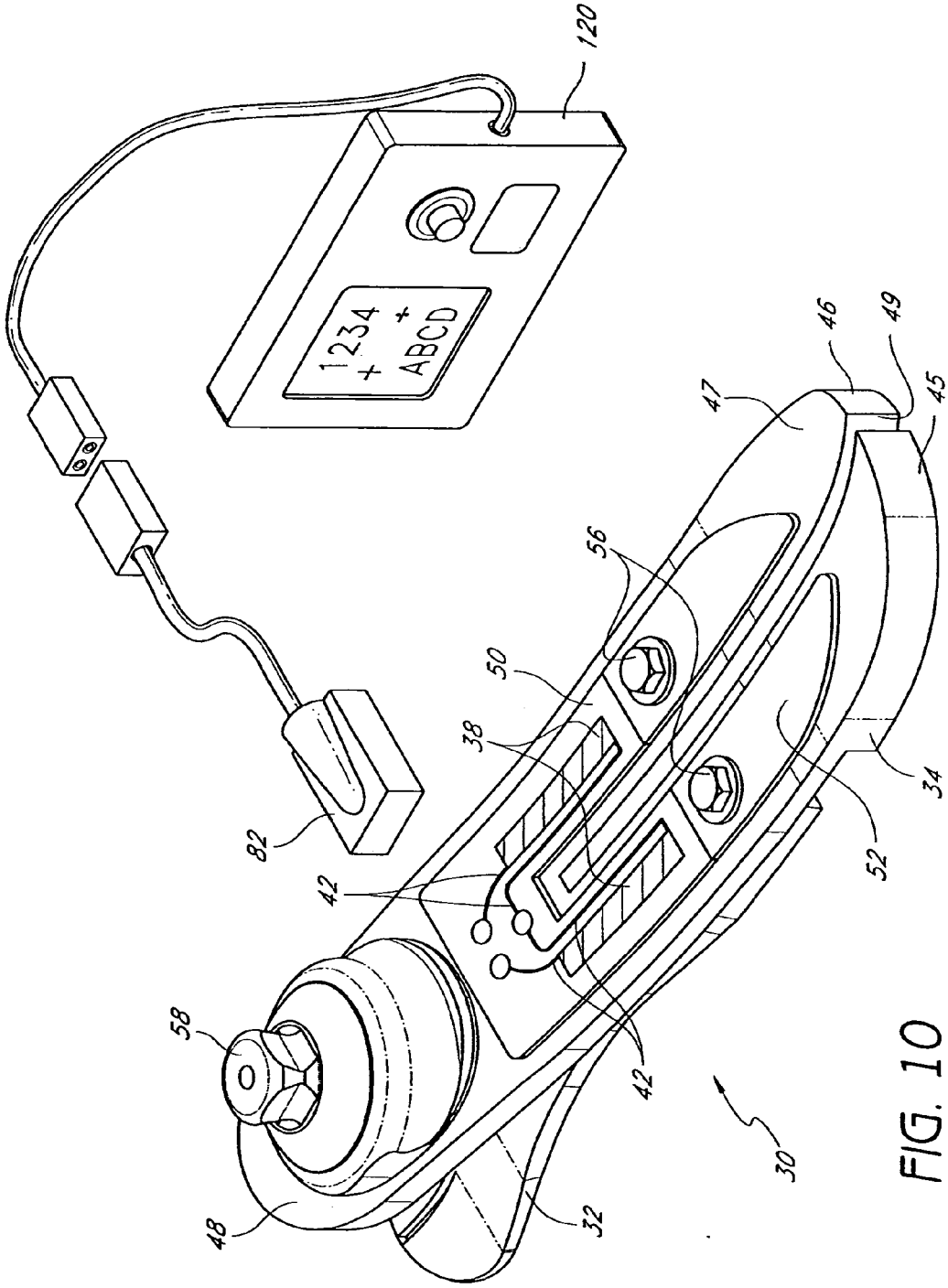


FIG. 10