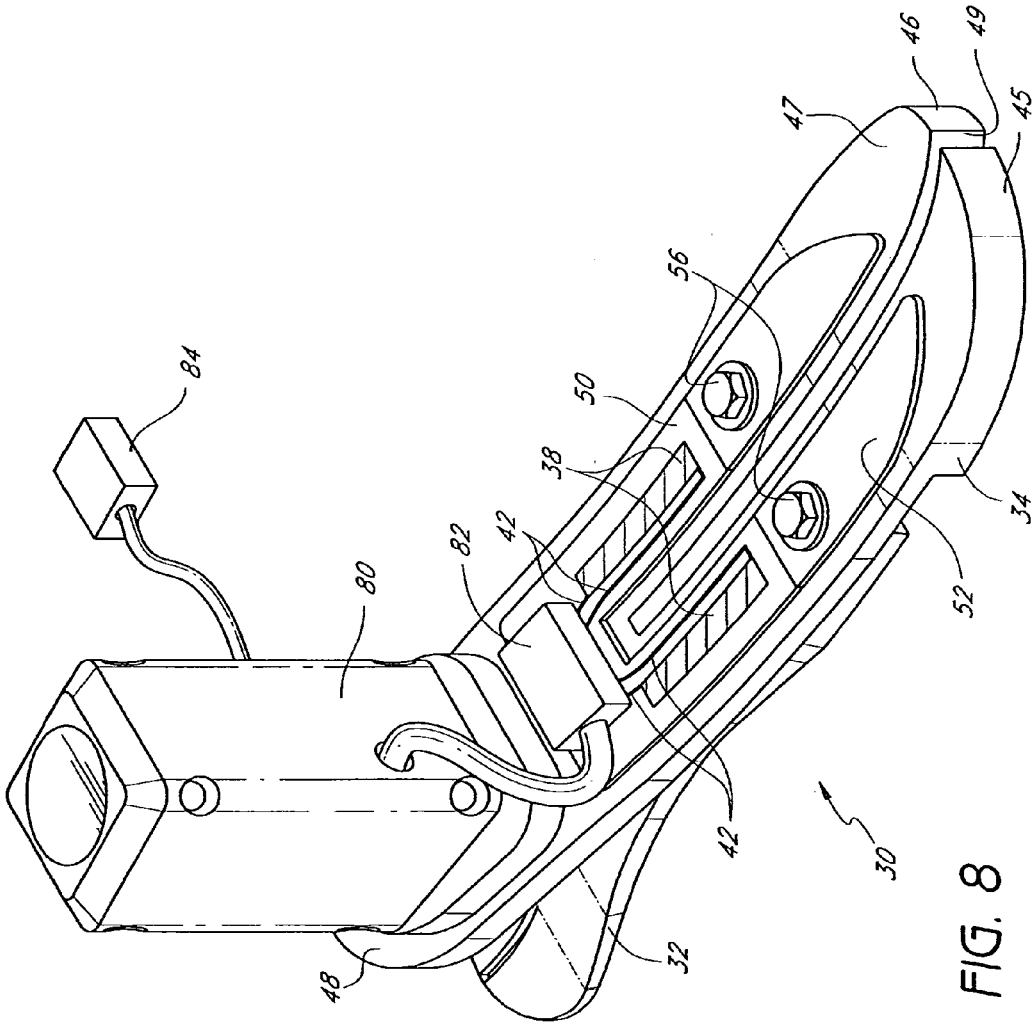


FIG. 8