FIG. 1 (B)

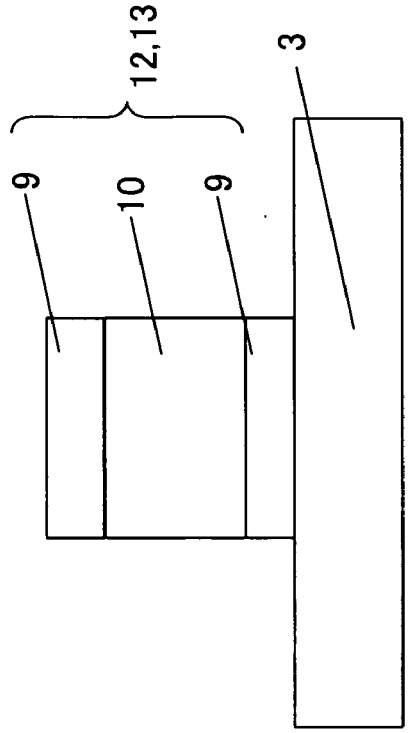
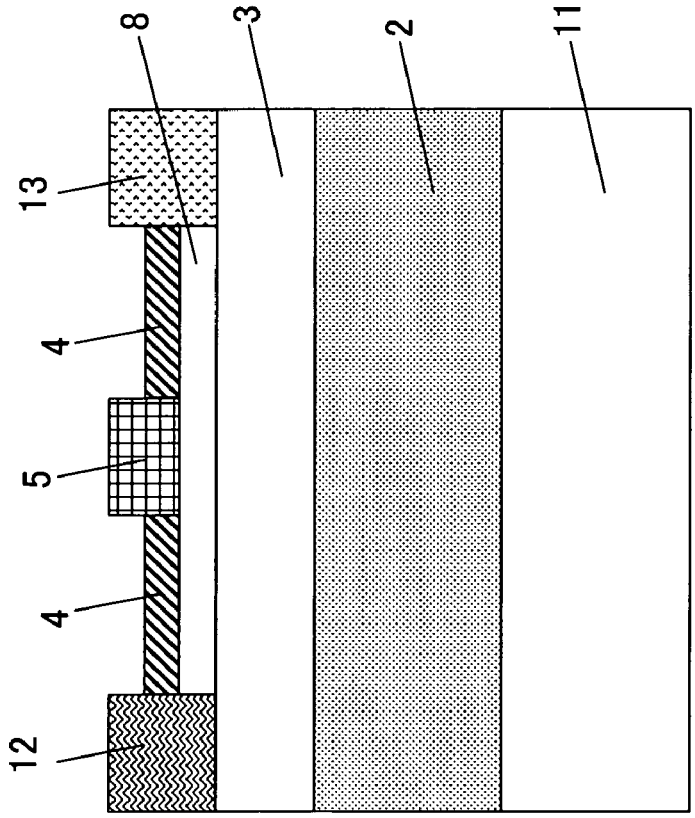
FIG. 1 (A)