FIG.29A

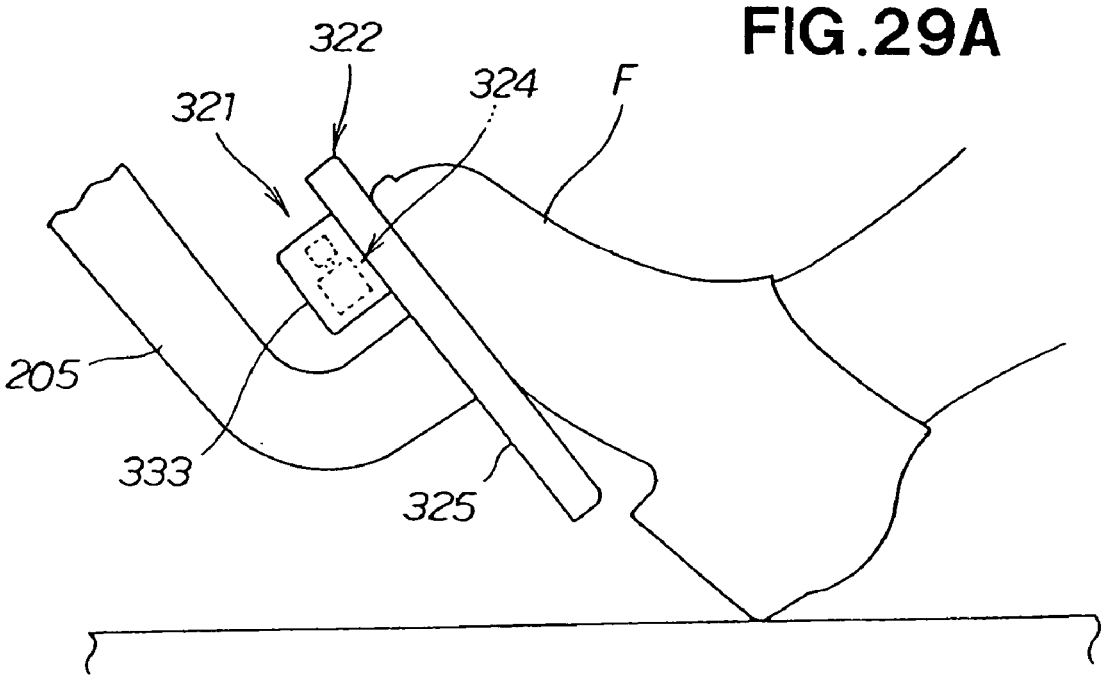
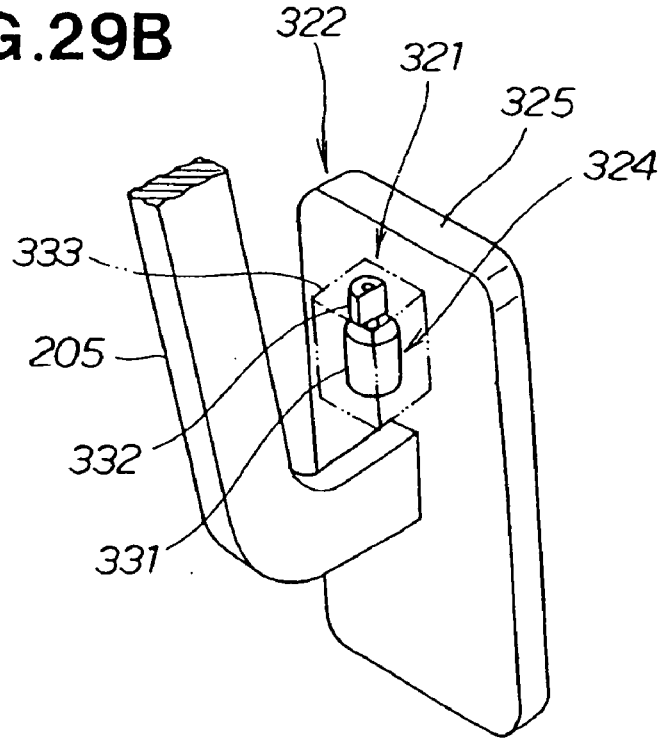
FIG.29B