FIG.4A

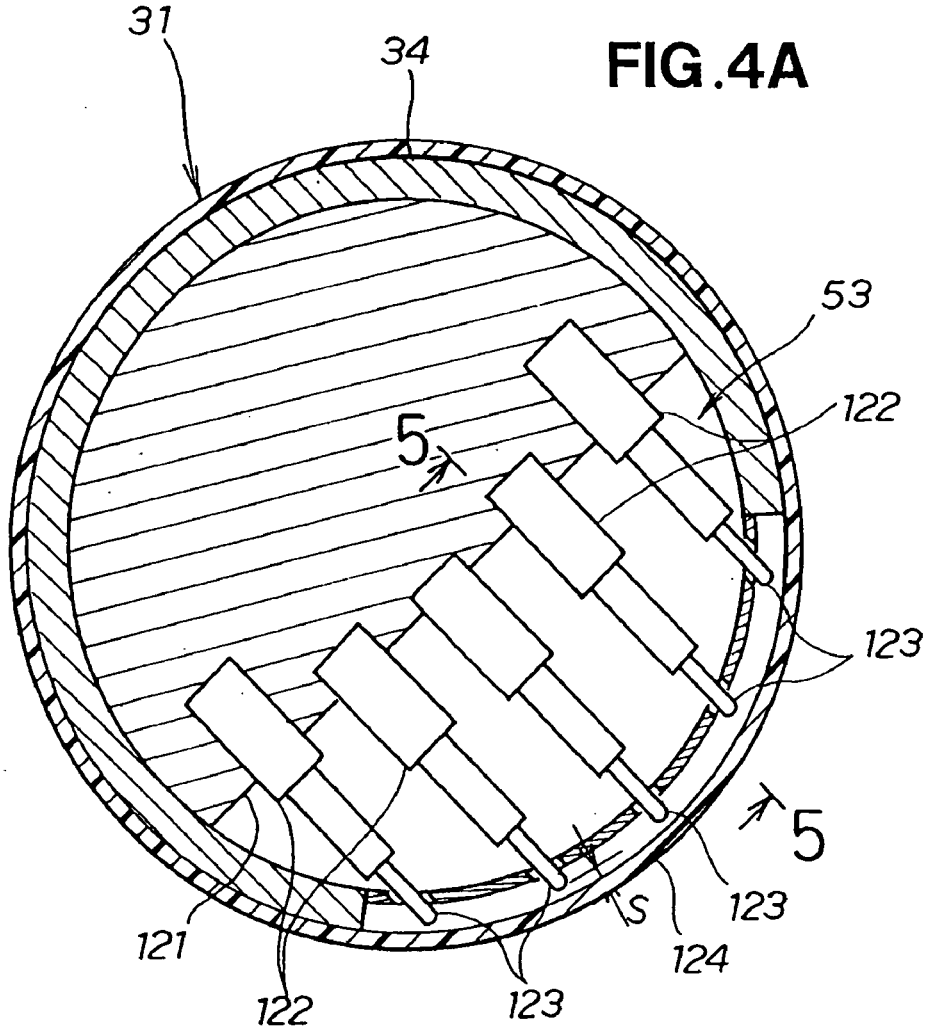
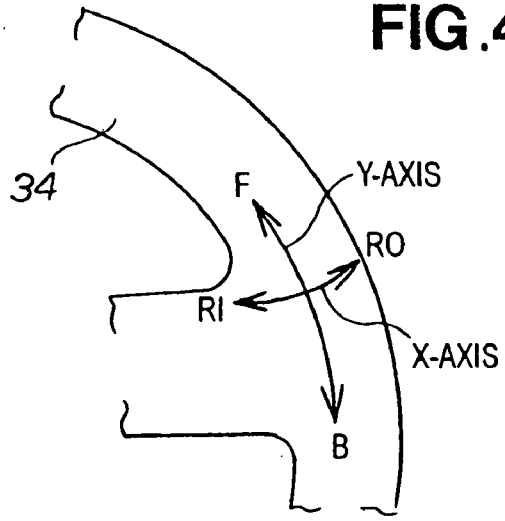
FIG.4B