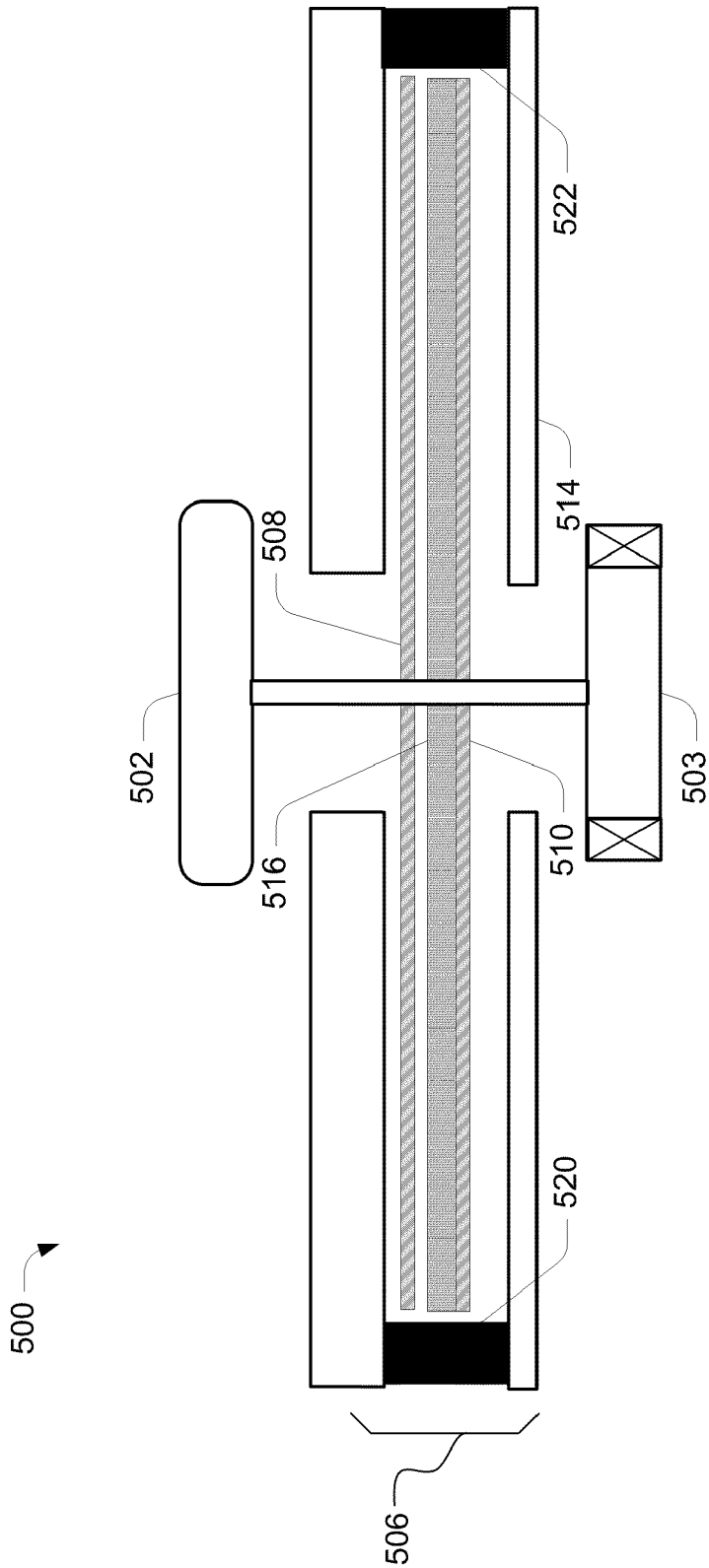


Fig. 5a