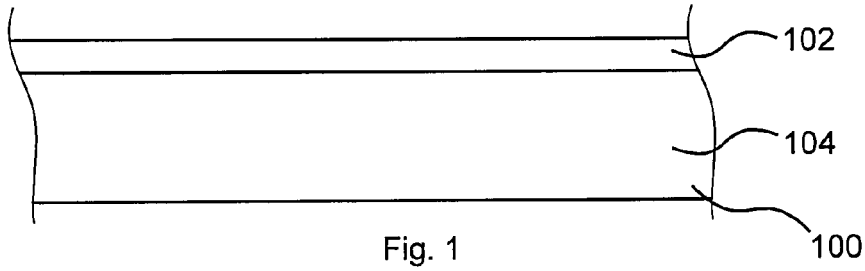

Fig. 1

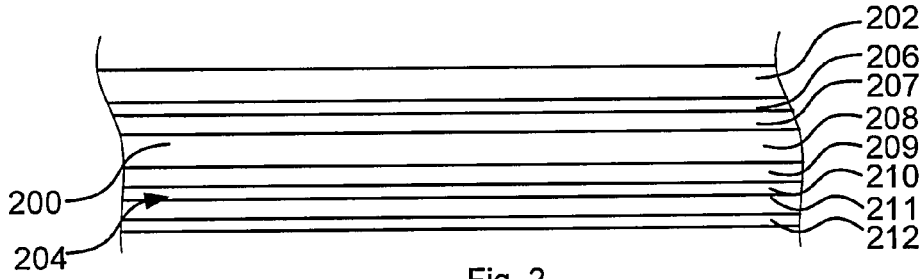

Fig. 2

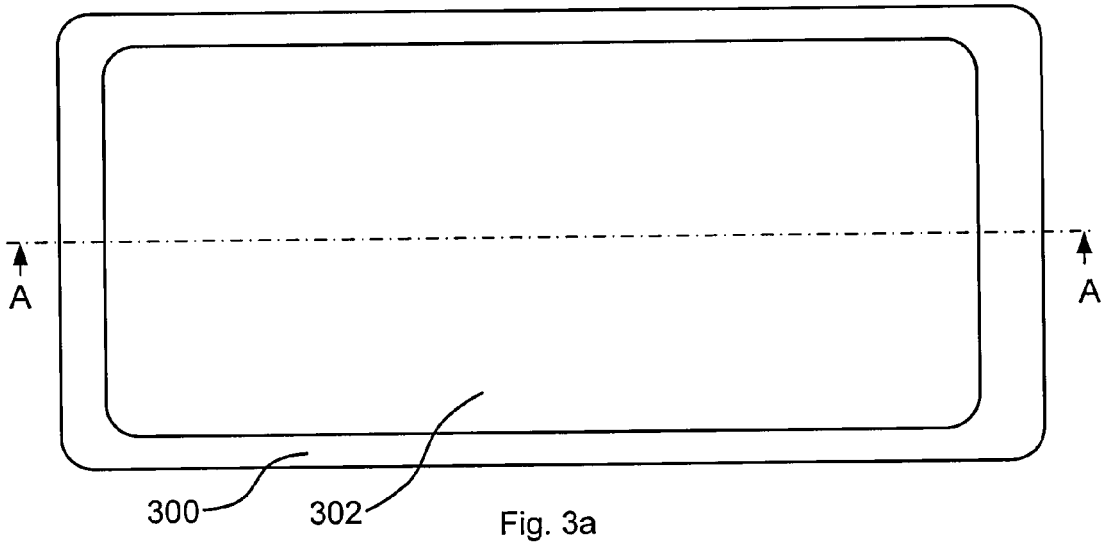

Fig. 3a

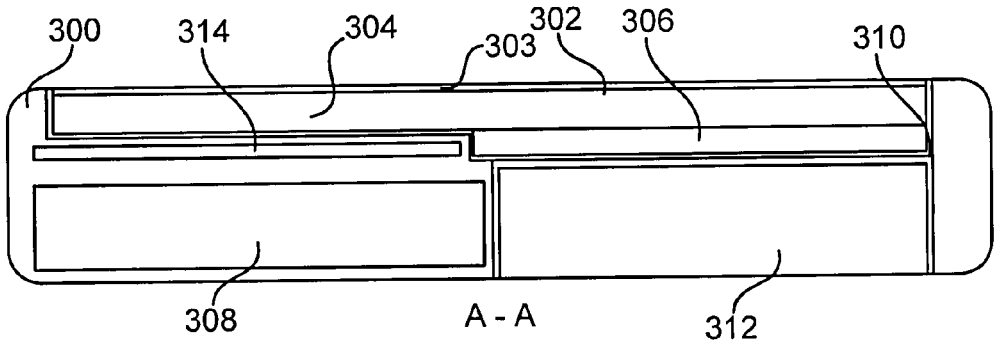

Fig. 3b