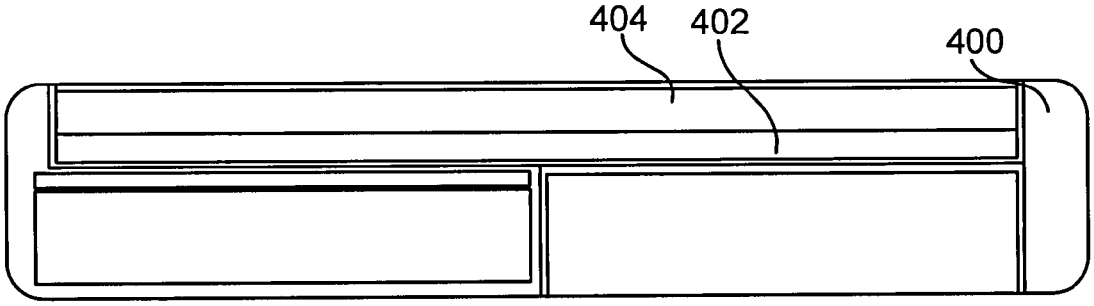

Fig. 4

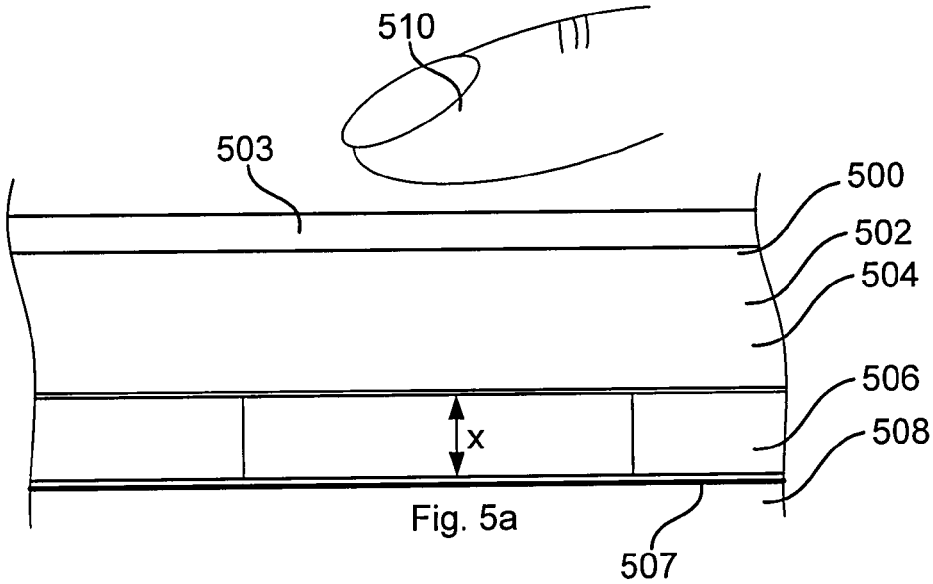

Fig. 5a

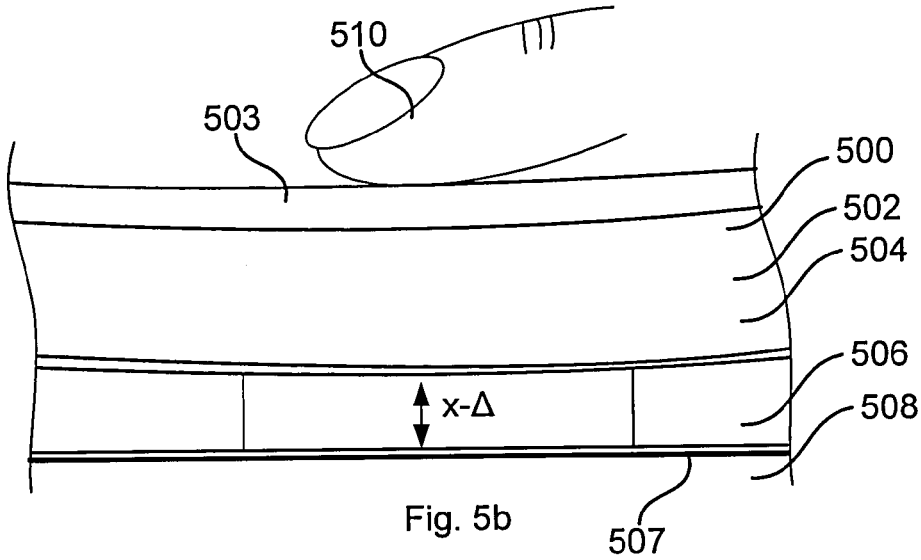

Fig. 5b