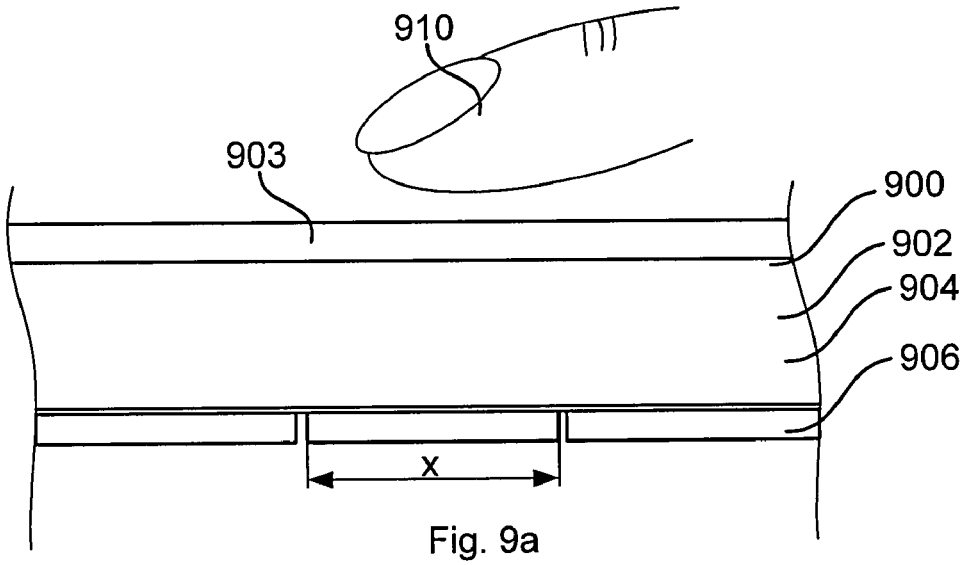

Fig. 9a

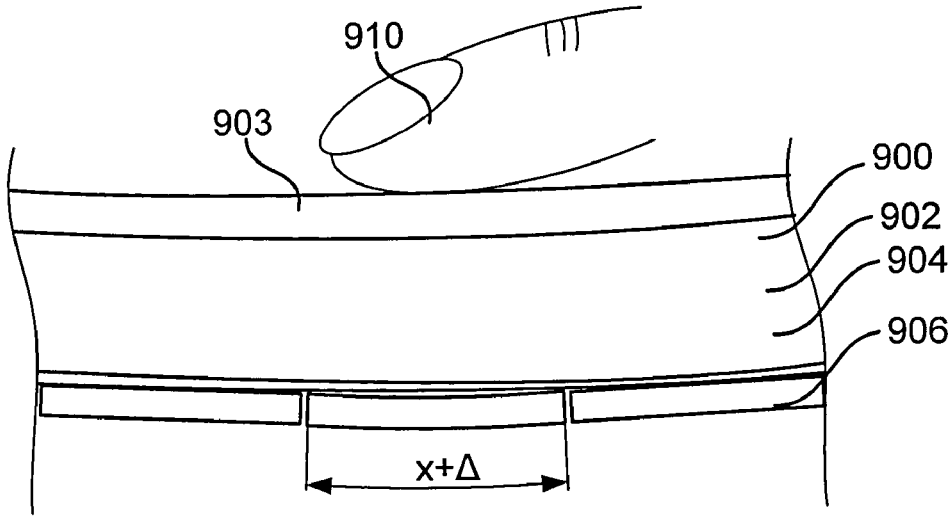

Fig. 9b