FIG. 3(a)

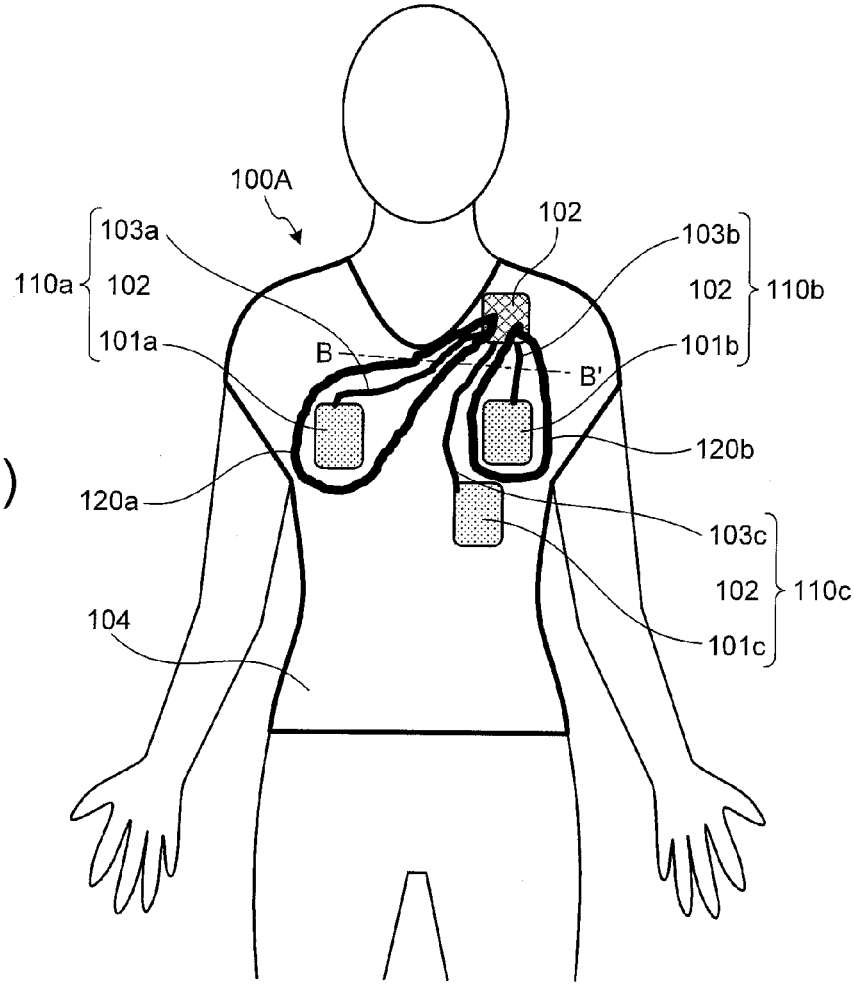
100A
103a
110a
102
101a
B
B'
102
103b
102
110b
101b
120b
120a
103c
102
110c
101c
104

FIG. 3(b)

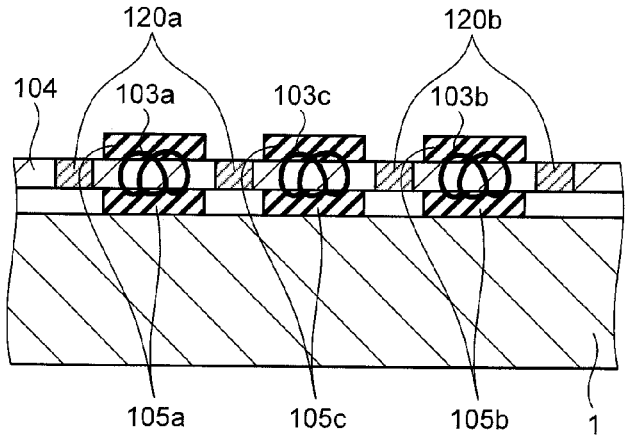
120a
120b
104
103a
103c
103b
105a
105c
105b
1