FIG. 10

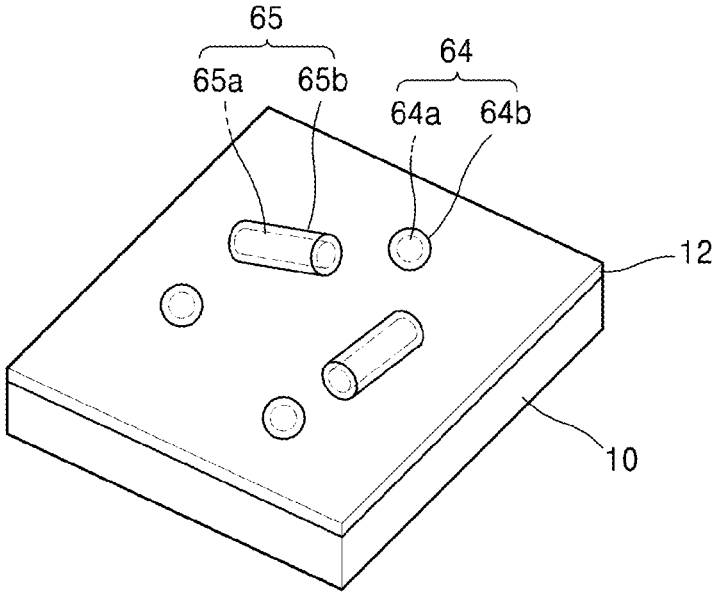
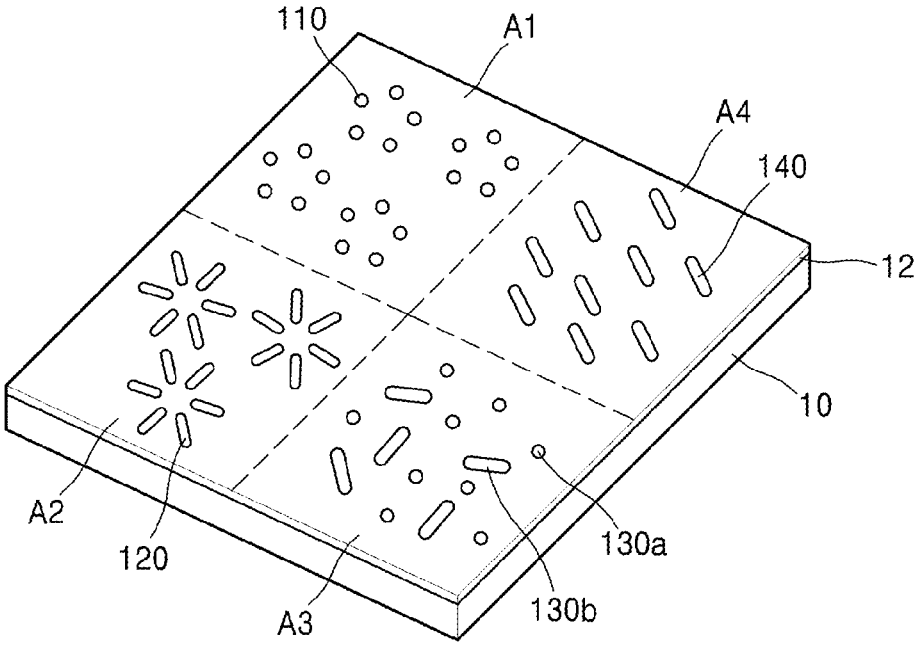
FIG. 11