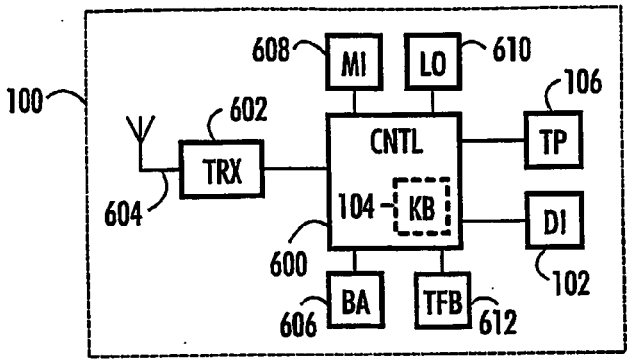

FIG. 6

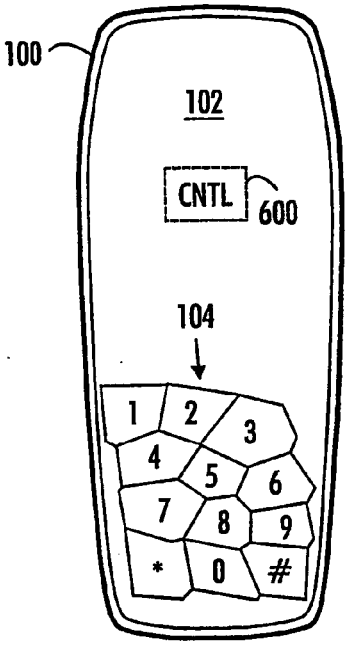

FIG. 7A

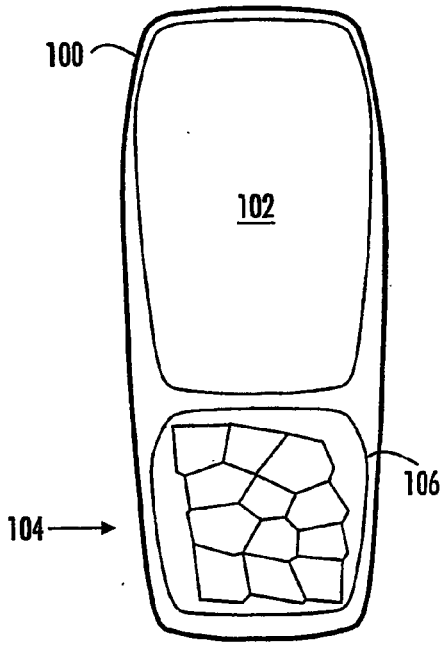

FIG. 7B

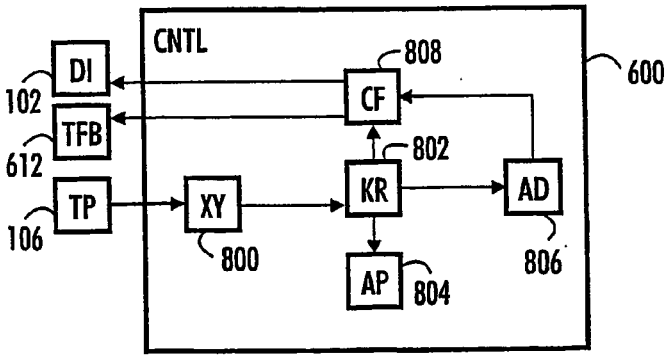

FIG. 8