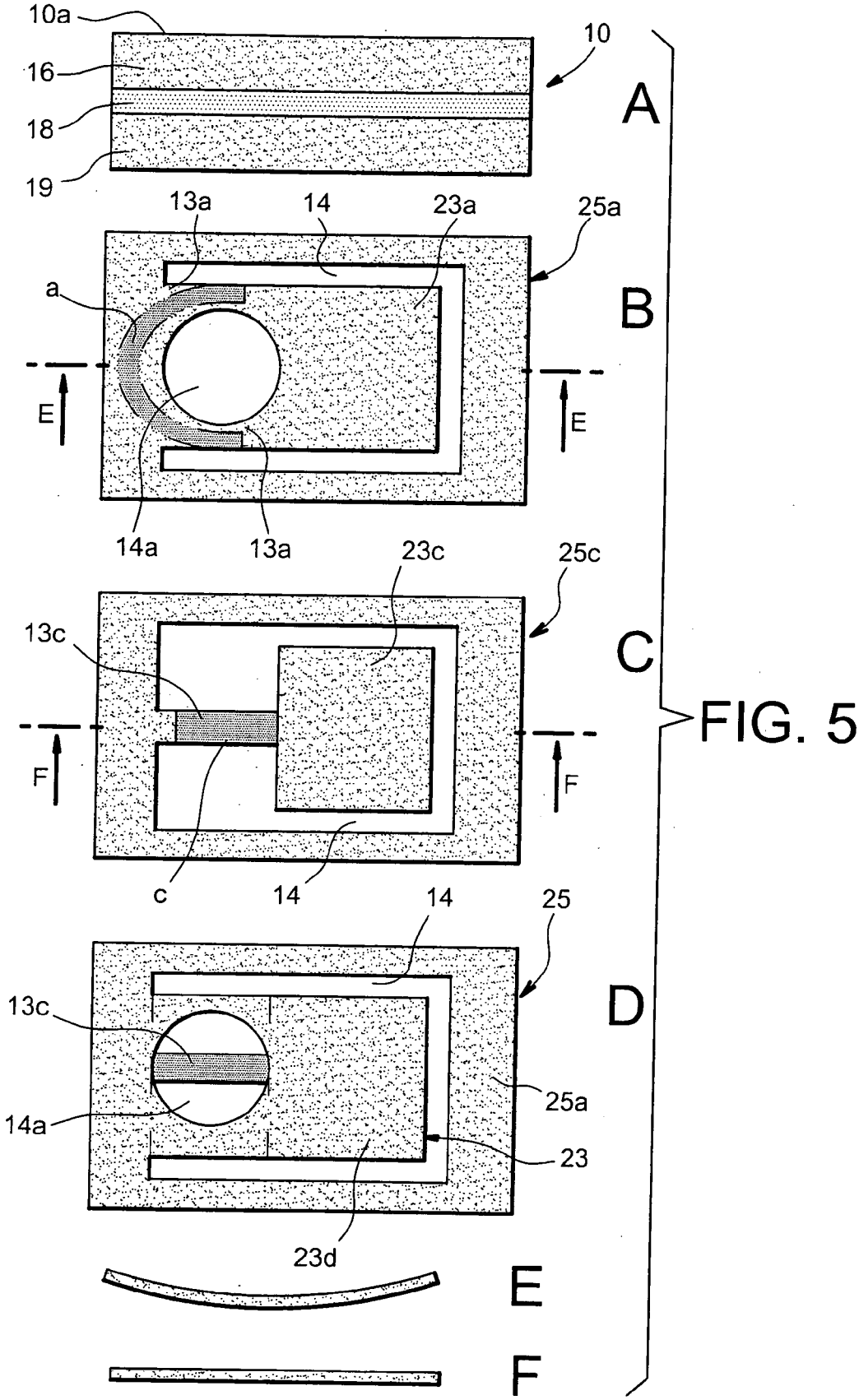
10a
10
16
18
19
A
13a
14
23a
25a
a
B
E
E
14a
13a
23c
25c
13c
C
F
F
c
14
14
25
13c
D
25a
14a
23
23d
E
F

FIG. 5