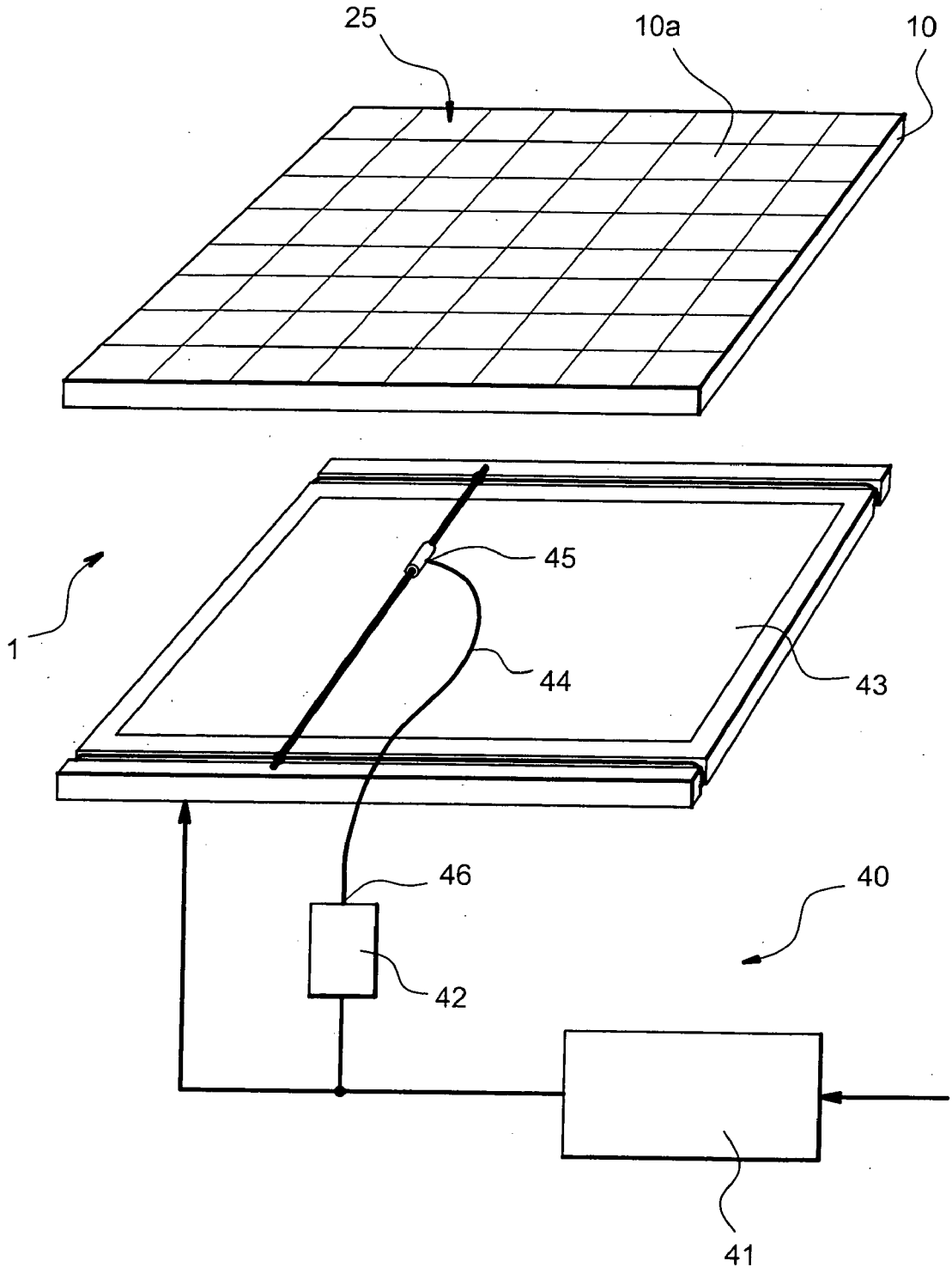

FIG. 6